Adjustable handles, plastic with external thread, threaded insert black oxidized steel

Item description/product images

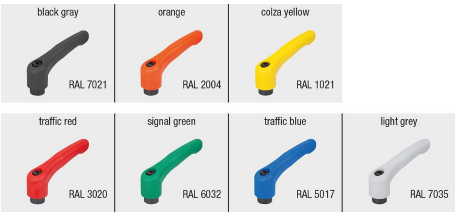

Description

Product description:
The plastic adjustable handle with ergonomic grip design offers a high-quality, modern appearance in combination with very pleasant haptics.
The adjustable handle is made of a special high-performance plastic and is available in many standard colors.
The advantages of the adjustable handle are high rigidity and strength. The light weight make it ideal for mobile applications.

Material:
High performance fiberglass reinforced thermoplastic.
Steel parts grade 5.8.

Version:
Steel parts black oxidized.

Note:
Where L ≥ 60 mm the thread length is always 60 mm.

Type of operation:
When not actuated, the handle is engaged in the tooth insert by a gear ring, thus allowing the thread to be fastened or released. When raised, the handle can be re-positioned and then re-engaged in the gear ring by spring force.

Application:
Machine, equipment and plant construction, rehabilitation sector.

Temperature range:
Permanent temperature max. 100 °C.
Brief use with temperatures up to 130 °C.

Benefits:
Seven color variants.

On request:
Other screw sizes, screw lengths and special versions.
Length “H1” optionally available in other lengths for an additional charge.

High temperature black-gray plastic.
Permanent operating temperature acc. to IEC 216 150 °C - 160 °C max.
Brief use with temperatures up to 250 °C.

Drawing reference:
1) flat point DIN EN ISO 4753

© KIPP Inc.

Adjustable handles, plastic with external thread, threaded insert black oxidized steel

Drawings

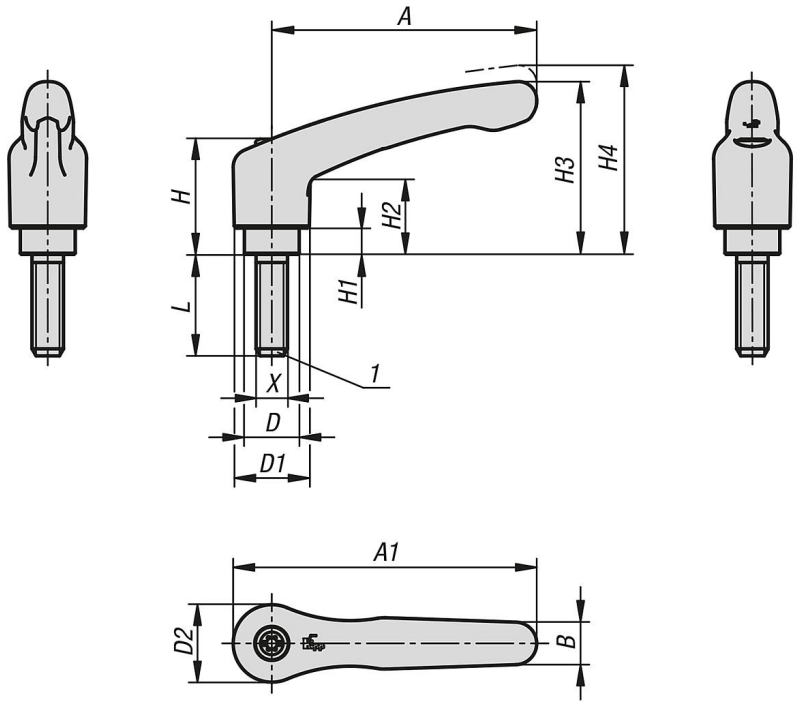

Adjustable handle, plastic with external thread, steel parts black oxidized

Order No.	Main color	Main material	Size	X	D	D1	D2	H	H1	H2	H3	H4	A	A1	B	No. of teeth	L
K1700.9031X6	black gray RAL 7021	high performance thermoplastic	9	M3	8	10,5	11	21,4	4	12,4	24	27	22	27,5	6,4	12	6
K1700.9031X10	black gray RAL 7021	high performance thermoplastic	9	M3	8	10,5	11	21,4	4	12,4	24	27	22	27,5	6,4	12	10
K1700.9031X15	black gray RAL 7021	high performance thermoplastic	9	M3	8	10,5	11	21,4	4	12,4	24	27	22	27,5	6,4	12	15
K1700.9031X20	black gray RAL 7021	high performance thermoplastic	9	M3	8	10,5	11	21,4	4	12,4	24	27	22	27,5	6,4	12	20
K1700.9041X10	black gray RAL 7021	high performance thermoplastic	9	M4	8	10,5	11	21,4	4	12,4	24	27	22	27,5	6,4	12	10
K1700.9041X15	black gray RAL 7021	high performance thermoplastic	9	M4	8	10,5	11	21,4	4	12,4	24	27	22	27,5	6,4	12	15
K1700.9041X20	black gray RAL 7021	high performance thermoplastic	9	M4	8	10,5	11	21,4	4	12,4	24	27	22	27,5	6,4	12	20
K1700.9041X25	black gray RAL 7021	high performance thermoplastic	9	M4	8	10,5	11	21,4	4	12,4	24	27	22	27,5	6,4	12	25
K1700.9041X30	black gray RAL 7021	high performance thermoplastic	9	M4	8	10,5	11	21,4	4	12,4	24	27	22	27,5	6,4	12	30
K1700.9041X35	black gray RAL 7021	high performance thermoplastic	9	M4	8	10,5	11	21,4	4	12,4	24	27	22	27,5	6,4	12	35
K1700.9051X10	black gray RAL 7021	high performance thermoplastic	9	M5	8	10,5	11	21,4	4	12,4	24	27	22	27,5	6,4	12	10
K1700.9051X15	black gray RAL 7021	high performance thermoplastic	9	M5	8	10,5	11	21,4	4	12,4	24	27	22	27,5	6,4	12	15
K1700.9051X20	black gray RAL 7021	high performance thermoplastic	9	M5	8	10,5	11	21,4	4	12,4	24	27	22	27,5	6,4	12	20
K1700.9051X25	black gray RAL 7021	high performance thermoplastic	9	M5	8	10,5	11	21,4	4	12,4	24	27	22	27,5	6,4	12	25
K1700.9051X30	black gray RAL 7021	high performance thermoplastic	9	M5	8	10,5	11	21,4	4	12,4	24	27	22	27,5	6,4	12	30
K1700.9051X35	black gray RAL 7021	high performance thermoplastic	9	M5	8	10,5	11	21,4	4	12,4	24	27	22	27,5	6,4	12	35
K1700.0031X6	black gray RAL 7021	high performance thermoplastic	0	M3	10	13,2	13,8	24,5	4	15,5	30	33,5	30	36,9	7,6	16	6
K1700.0031X10	black gray RAL 7021	high performance thermoplastic	0	M3	10	13,2	13,8	24,5	4	15,5	30	33,5	30	36,9	7,6	16	10
K1700.0031X15	black gray RAL 7021	high performance thermoplastic	0	M3	10	13,2	13,8	24,5	4	15,5	30	33,5	30	36,9	7,6	16	15
K1700.0031X20	black gray RAL 7021	high performance thermoplastic	0	M3	10	13,2	13,8	24,5	4	15,5	30	33,5	30	36,9	7,6	16	20
K1700.0041X10	black gray RAL 7021	high performance thermoplastic	0	M4	10	13,2	13,8	24,5	4	15,5	30	33,5	30	36,9	7,6	16	10
K1700.0041X15	black gray RAL 7021	high performance thermoplastic	0	M4	10	13,2	13,8	24,5	4	15,5	30	33,5	30	36,9	7,6	16	15
K1700.0041X20	black gray RAL 7021	high performance thermoplastic	0	M4	10	13,2	13,8	24,5	4	15,5	30	33,5	30	36,9	7,6	16	20
K1700.0041X25	black gray RAL 7021	high performance thermoplastic	0	M4	10	13,2	13,8	24,5	4	15,5	30	33,5	30	36,9	7,6	16	25
K1700.0041X30	black gray RAL 7021	high performance thermoplastic	0	M4	10	13,2	13,8	24,5	4	15,5	30	33,5	30	36,9	7,6	16	30
K1700.0041X35	black gray RAL 7021	high performance thermoplastic	0	M4	10	13,2	13,8	24,5	4	15,5	30	33,5	30	36,9	7,6	16	35
K1700.0041X40	black gray RAL 7021	high performance thermoplastic	0	M4	10	13,2	13,8	24,5	4	15,5	30	33,5	30	36,9	7,6	16	40
K1700.0041X45	black gray RAL 7021	high performance thermoplastic	0	M4	10	13,2	13,8	24,5	4	15,5	30	33,5	30	36,9	7,6	16	45
K1700.0041X50	black gray RAL 7021	high performance thermoplastic	0	M4	10	13,2	13,8	24,5	4	15,5	30	33,5	30	36,9	7,6	16	50
K1700.0051X10	black gray RAL 7021	high performance thermoplastic	0	M5	10	13,2	13,8	24,5	4	15,5	30	33,5	30	36,9	7,6	16	10

© KIPP Inc.

Adjustable handles, plastic with external thread, threaded insert black oxidized steel

Order No.	Main color	Main material	Size	X	D	D1	D2	H	H1	H2	H3	H4	A	A1	B	No. of teeth	L
K1700.0051X15	black gray RAL 7021	high performance thermoplastic	0	M5	10	13,2	13,8	24,5	4	15,5	30	33,5	30	36,9	7,6	16	15
K1700.0051X20	black gray RAL 7021	high performance thermoplastic	0	M5	10	13,2	13,8	24,5	4	15,5	30	33,5	30	36,9	7,6	16	20
K1700.0051X25	black gray RAL 7021	high performance thermoplastic	0	M5	10	13,2	13,8	24,5	4	15,5	30	33,5	30	36,9	7,6	16	25
K1700.0051X30	black gray RAL 7021	high performance thermoplastic	0	M5	10	13,2	13,8	24,5	4	15,5	30	33,5	30	36,9	7,6	16	30
K1700.0051X35	black gray RAL 7021	high performance thermoplastic	0	M5	10	13,2	13,8	24,5	4	15,5	30	33,5	30	36,9	7,6	16	35
K1700.0051X40	black gray RAL 7021	high performance thermoplastic	0	M5	10	13,2	13,8	24,5	4	15,5	30	33,5	30	36,9	7,6	16	40
K1700.0051X45	black gray RAL 7021	high performance thermoplastic	0	M5	10	13,2	13,8	24,5	4	15,5	30	33,5	30	36,9	7,6	16	45
K1700.0051X50	black gray RAL 7021	high performance thermoplastic	0	M5	10	13,2	13,8	24,5	4	15,5	30	33,5	30	36,9	7,6	16	50
K1700.1051X10	black gray RAL 7021	high performance thermoplastic	1	M5	10	13,2	13,8	24,5	4	14,2	30,8	35	39,9	46,8	7,9	16	10
K1700.1051X15	black gray RAL 7021	high performance thermoplastic	1	M5	10	13,2	13,8	24,5	4	14,2	30,8	35	39,9	46,8	7,9	16	15
K1700.1051X20	black gray RAL 7021	high performance thermoplastic	1	M5	10	13,2	13,8	24,5	4	14,2	30,8	35	39,9	46,8	7,9	16	20
K1700.1051X25	black gray RAL 7021	high performance thermoplastic	1	M5	10	13,2	13,8	24,5	4	14,2	30,8	35	39,9	46,8	7,9	16	25
K1700.1051X30	black gray RAL 7021	high performance thermoplastic	1	M5	10	13,2	13,8	24,5	4	14,2	30,8	35	39,9	46,8	7,9	16	30
K1700.1051X35	black gray RAL 7021	high performance thermoplastic	1	M5	10	13,2	13,8	24,5	4	14,2	30,8	35	39,9	46,8	7,9	16	35
K1700.1051X40	black gray RAL 7021	high performance thermoplastic	1	M5	10	13,2	13,8	24,5	4	14,2	30,8	35	39,9	46,8	7,9	16	40
K1700.1051X45	black gray RAL 7021	high performance thermoplastic	1	M5	10	13,2	13,8	24,5	4	14,2	30,8	35	39,9	46,8	7,9	16	45
K1700.1051X50	black gray RAL 7021	high performance thermoplastic	1	M5	10	13,2	13,8	24,5	4	14,2	30,8	35	39,9	46,8	7,9	16	50
K1700.1061X10	black gray RAL 7021	high performance thermoplastic	1	M6	10	13,2	13,8	24,5	4	14,2	30,8	35	39,9	46,8	7,9	16	10
K1700.1061X15	black gray RAL 7021	high performance thermoplastic	1	M6	10	13,2	13,8	24,5	4	14,2	30,8	35	39,9	46,8	7,9	16	15
K1700.1061X20	black gray RAL 7021	high performance thermoplastic	1	M6	10	13,2	13,8	24,5	4	14,2	30,8	35	39,9	46,8	7,9	16	20
K1700.1061X25	black gray RAL 7021	high performance thermoplastic	1	M6	10	13,2	13,8	24,5	4	14,2	30,8	35	39,9	46,8	7,9	16	25
K1700.1061X30	black gray RAL 7021	high performance thermoplastic	1	M6	10	13,2	13,8	24,5	4	14,2	30,8	35	39,9	46,8	7,9	16	30
K1700.1061X35	black gray RAL 7021	high performance thermoplastic	1	M6	10	13,2	13,8	24,5	4	14,2	30,8	35	39,9	46,8	7,9	16	35
K1700.1061X40	black gray RAL 7021	high performance thermoplastic	1	M6	10	13,2	13,8	24,5	4	14,2	30,8	35	39,9	46,8	7,9	16	40
K1700.1061X45	black gray RAL 7021	high performance thermoplastic	1	M6	10	13,2	13,8	24,5	4	14,2	30,8	35	39,9	46,8	7,9	16	45
K1700.1061X50	black gray RAL 7021	high performance thermoplastic	1	M6	10	13,2	13,8	24,5	4	14,2	30,8	35	39,9	46,8	7,9	16	50
K1700.2061X15	black gray RAL 7021	high performance thermoplastic	2	M6	13,5	18,5	19,1	28,5	6,5	18,6	42,6	47,1	65,2	74,8	10,5	20	15
K1700.2061X20	black gray RAL 7021	high performance thermoplastic	2	M6	13,5	18,5	19,1	28,5	6,5	18,6	42,6	47,1	65,2	74,8	10,5	20	20
K1700.2061X25	black gray RAL 7021	high performance thermoplastic	2	M6	13,5	18,5	19,1	28,5	6,5	18,6	42,6	47,1	65,2	74,8	10,5	20	25
K1700.2061X30	black gray RAL 7021	high performance thermoplastic	2	M6	13,5	18,5	19,1	28,5	6,5	18,6	42,6	47,1	65,2	74,8	10,5	20	30
K1700.2061X35	black gray RAL 7021	high performance thermoplastic	2	M6	13,5	18,5	19,1	28,5	6,5	18,6	42,6	47,1	65,2	74,8	10,5	20	35
K1700.2061X40	black gray RAL 7021	high performance thermoplastic	2	M6	13,5	18,5	19,1	28,5	6,5	18,6	42,6	47,1	65,2	74,8	10,5	20	40
K1700.2061X45	black gray RAL 7021	high performance thermoplastic	2	M6	13,5	18,5	19,1	28,5	6,5	18,6	42,6	47,1	65,2	74,8	10,5	20	45
K1700.2061X50	black gray RAL 7021	high performance thermoplastic	2	M6	13,5	18,5	19,1	28,5	6,5	18,6	42,6	47,1	65,2	74,8	10,5	20	50
K1700.2061X55	black gray RAL 7021	high performance thermoplastic	2	M6	13,5	18,5	19,1	28,5	6,5	18,6	42,6	47,1	65,2	74,8	10,5	20	55
K1700.2061X60	black gray RAL 7021	high performance thermoplastic	2	M6	13,5	18,5	19,1	28,5	6,5	18,6	42,6	47,1	65,2	74,8	10,5	20	60
K1700.2081X15	black gray RAL 7021	high performance thermoplastic	2	M8	13,5	18,5	19,1	28,5	6,5	18,6	42,6	47,1	65,2	74,8	10,5	20	15
K1700.2081X20	black gray RAL 7021	high performance thermoplastic	2	M8	13,5	18,5	19,1	28,5	6,5	18,6	42,6	47,1	65,2	74,8	10,5	20	20
K1700.2081X25	black gray RAL 7021	high performance thermoplastic	2	M8	13,5	18,5	19,1	28,5	6,5	18,6	42,6	47,1	65,2	74,8	10,5	20	25
K1700.2081X30	black gray RAL 7021	high performance thermoplastic	2	M8	13,5	18,5	19,1	28,5	6,5	18,6	42,6	47,1	65,2	74,8	10,5	20	30
K1700.2081X35	black gray RAL 7021	high performance thermoplastic	2	M8	13,5	18,5	19,1	28,5	6,5	18,6	42,6	47,1	65,2	74,8	10,5	20	35
K1700.2081X40	black gray RAL 7021	high performance thermoplastic	2	M8	13,5	18,5	19,1	28,5	6,5	18,6	42,6	47,1	65,2	74,8	10,5	20	40
K1700.2081X45	black gray RAL 7021	high performance thermoplastic	2	M8	13,5	18,5	19,1	28,5	6,5	18,6	42,6	47,1	65,2	74,8	10,5	20	45
K1700.2081X50	black gray RAL 7021	high performance thermoplastic	2	M8	13,5	18,5	19,1	28,5	6,5	18,6	42,6	47,1	65,2	74,8	10,5	20	50
K1700.2081X55	black gray RAL 7021	high performance thermoplastic	2	M8	13,5	18,5	19,1	28,5	6,5	18,6	42,6	47,1	65,2	74,8	10,5	20	55
K1700.2081X60	black gray RAL 7021	high performance thermoplastic	2	M8	13,5	18,5	19,1	28,5	6,5	18,6	42,6	47,1	65,2	74,8	10,5	20	60
K1700.2101X15	black gray RAL 7021	high performance thermoplastic	2	M10	13,5	18,5	19,1	28,5	6,5	18,6	42,6	47,1	65,2	74,8	10,5	20	15
K1700.2101X20	black gray RAL 7021	high performance thermoplastic	2	M10	13,5	18,5	19,1	28,5	6,5	18,6	42,6	47,1	65,2	74,8	10,5	20	20
K1700.2101X25	black gray RAL 7021	high performance thermoplastic	2	M10	13,5	18,5	19,1	28,5	6,5	18,6	42,6	47,1	65,2	74,8	10,5	20	25
K1700.2101X30	black gray RAL 7021	high performance thermoplastic	2	M10	13,5	18,5	19,1	28,5	6,5	18,6	42,6	47,1	65,2	74,8	10,5	20	30
K1700.2101X35	black gray RAL 7021	high performance thermoplastic	2	M10	13,5	18,5	19,1	28,5	6,5	18,6	42,6	47,1	65,2	74,8	10,5	20	35
K1700.2101X40	black gray RAL 7021	high performance thermoplastic	2	M10	13,5	18,5	19,1	28,5	6,5	18,6	42,6	47,1	65,2	74,8	10,5	20	40
K1700.2101X45	black gray RAL 7021	high performance thermoplastic	2	M10	13,5	18,5	19,1	28,5	6,5	18,6	42,6	47,1	65,2	74,8	10,5	20	45
K1700.2101X50	black gray RAL 7021	high performance thermoplastic	2	M10	13,5	18,5	19,1	28,5	6,5	18,6	42,6	47,1	65,2	74,8	10,5	20	50
K1700.2101X55	black gray RAL 7021	high performance thermoplastic	2	M10	13,5	18,5	19,1	28,5	6,5	18,6	42,6	47,1	65,2	74,8	10,5	20	55
K1700.2101X60	black gray RAL 7021	high performance thermoplastic	2	M10	13,5	18,5	19,1	28,5	6,5	18,6	42,6	47,1	65,2	74,8	10,5	20	60
K1700.3081X15	black gray RAL 7021	high performance thermoplastic	3	M8	16	21,2	21,9	37	10	24	54	59,2	80,2	91,1	11,5	22	15
K1700.3081X20	black gray RAL 7021	high performance thermoplastic	3	M8	16	21,2	21,9	37	10	24	54	59,2	80,2	91,1	11,5	22	20
K1700.3081X25	black gray RAL 7021	high performance thermoplastic	3	M8	16	21,2	21,9	37	10	24	54	59,2	80,2	91,1	11,5	22	25
K1700.3081X30	black gray RAL 7021	high performance thermoplastic	3	M8	16	21,2	21,9	37	10	24	54	59,2	80,2	91,1	11,5	22	30
K1700.3081X35	black gray RAL 7021	high performance thermoplastic	3	M8	16	21,2	21,9	37	10	24	54	59,2	80,2	91,1	11,5	22	35
K1700.3081X40	black gray RAL 7021	high performance thermoplastic	3	M8	16	21,2	21,9	37	10	24	54	59,2	80,2	91,1	11,5	22	40
K1700.3081X45	black gray RAL 7021	high performance thermoplastic	3	M8	16	21,2	21,9	37	10	24	54	59,2	80,2	91,1	11,5	22	45

© KIPP Inc.

Adjustable handles, plastic with external thread, threaded insert black oxidized steel

Order No.	Main color	Main material	Size	X	D	D1	D2	H	H1	H2	H3	H4	A	A1	B	No. of teeth	L
K1700.3081X50	black gray RAL 7021	high performance thermoplastic	3	M8	16	21,2	21,9	37	10	24	54	59,2	80,2	91,1	11,5	22	50
K1700.3081X55	black gray RAL 7021	high performance thermoplastic	3	M8	16	21,2	21,9	37	10	24	54	59,2	80,2	91,1	11,5	22	55
K1700.3081X60	black gray RAL 7021	high performance thermoplastic	3	M8	16	21,2	21,9	37	10	24	54	59,2	80,2	91,1	11,5	22	60
K1700.3101X15	black gray RAL 7021	high performance thermoplastic	3	M10	16	21,2	21,9	37	10	24	54	59,2	80,2	91,1	11,5	22	15
K1700.3101X20	black gray RAL 7021	high performance thermoplastic	3	M10	16	21,2	21,9	37	10	24	54	59,2	80,2	91,1	11,5	22	20
K1700.3101X25	black gray RAL 7021	high performance thermoplastic	3	M10	16	21,2	21,9	37	10	24	54	59,2	80,2	91,1	11,5	22	25
K1700.3101X30	black gray RAL 7021	high performance thermoplastic	3	M10	16	21,2	21,9	37	10	24	54	59,2	80,2	91,1	11,5	22	30
K1700.3101X35	black gray RAL 7021	high performance thermoplastic	3	M10	16	21,2	21,9	37	10	24	54	59,2	80,2	91,1	11,5	22	35
K1700.3101X40	black gray RAL 7021	high performance thermoplastic	3	M10	16	21,2	21,9	37	10	24	54	59,2	80,2	91,1	11,5	22	40
K1700.3101X45	black gray RAL 7021	high performance thermoplastic	3	M10	16	21,2	21,9	37	10	24	54	59,2	80,2	91,1	11,5	22	45
K1700.3101X50	black gray RAL 7021	high performance thermoplastic	3	M10	16	21,2	21,9	37	10	24	54	59,2	80,2	91,1	11,5	22	50
K1700.3101X55	black gray RAL 7021	high performance thermoplastic	3	M10	16	21,2	21,9	37	10	24	54	59,2	80,2	91,1	11,5	22	55
K1700.3101X60	black gray RAL 7021	high performance thermoplastic	3	M10	16	21,2	21,9	37	10	24	54	59,2	80,2	91,1	11,5	22	60
K1700.4101X20	black gray RAL 7021	high performance thermoplastic	4	M10	19	26,2	27,1	43,1	10	27,8	62,4	68,1	96,8	110,3	14,1	24	20
K1700.4101X25	black gray RAL 7021	high performance thermoplastic	4	M10	19	26,2	27,1	43,1	10	27,8	62,4	68,1	96,8	110,3	14,1	24	25
K1700.4101X30	black gray RAL 7021	high performance thermoplastic	4	M10	19	26,2	27,1	43,1	10	27,8	62,4	68,1	96,8	110,3	14,1	24	30
K1700.4101X35	black gray RAL 7021	high performance thermoplastic	4	M10	19	26,2	27,1	43,1	10	27,8	62,4	68,1	96,8	110,3	14,1	24	35
K1700.4101X40	black gray RAL 7021	high performance thermoplastic	4	M10	19	26,2	27,1	43,1	10	27,8	62,4	68,1	96,8	110,3	14,1	24	40
K1700.4101X45	black gray RAL 7021	high performance thermoplastic	4	M10	19	26,2	27,1	43,1	10	27,8	62,4	68,1	96,8	110,3	14,1	24	45
K1700.4101X50	black gray RAL 7021	high performance thermoplastic	4	M10	19	26,2	27,1	43,1	10	27,8	62,4	68,1	96,8	110,3	14,1	24	50
K1700.4101X55	black gray RAL 7021	high performance thermoplastic	4	M10	19	26,2	27,1	43,1	10	27,8	62,4	68,1	96,8	110,3	14,1	24	55
K1700.4101X60	black gray RAL 7021	high performance thermoplastic	4	M10	19	26,2	27,1	43,1	10	27,8	62,4	68,1	96,8	110,3	14,1	24	60
K1700.4101X70	black gray RAL 7021	high performance thermoplastic	4	M10	19	26,2	27,1	43,1	10	27,8	62,4	68,1	96,8	110,3	14,1	24	70
K1700.4101X80	black gray RAL 7021	high performance thermoplastic	4	M10	19	26,2	27,1	43,1	10	27,8	62,4	68,1	96,8	110,3	14,1	24	80
K1700.4101X90	black gray RAL 7021	high performance thermoplastic	4	M10	19	26,2	27,1	43,1	10	27,8	62,4	68,1	96,8	110,3	14,1	24	90
K1700.4121X20	black gray RAL 7021	high performance thermoplastic	4	M12	19	26,2	27,1	43,1	10	27,8	62,4	68,1	96,8	110,3	14,1	24	20
K1700.4121X25	black gray RAL 7021	high performance thermoplastic	4	M12	19	26,2	27,1	43,1	10	27,8	62,4	68,1	96,8	110,3	14,1	24	25
K1700.4121X30	black gray RAL 7021	high performance thermoplastic	4	M12	19	26,2	27,1	43,1	10	27,8	62,4	68,1	96,8	110,3	14,1	24	30
K1700.4121X35	black gray RAL 7021	high performance thermoplastic	4	M12	19	26,2	27,1	43,1	10	27,8	62,4	68,1	96,8	110,3	14,1	24	35
K1700.4121X40	black gray RAL 7021	high performance thermoplastic	4	M12	19	26,2	27,1	43,1	10	27,8	62,4	68,1	96,8	110,3	14,1	24	40
K1700.4121X45	black gray RAL 7021	high performance thermoplastic	4	M12	19	26,2	27,1	43,1	10	27,8	62,4	68,1	96,8	110,3	14,1	24	45
K1700.4121X50	black gray RAL 7021	high performance thermoplastic	4	M12	19	26,2	27,1	43,1	10	27,8	62,4	68,1	96,8	110,3	14,1	24	50
K1700.4121X55	black gray RAL 7021	high performance thermoplastic	4	M12	19	26,2	27,1	43,1	10	27,8	62,4	68,1	96,8	110,3	14,1	24	55
K1700.4121X60	black gray RAL 7021	high performance thermoplastic	4	M12	19	26,2	27,1	43,1	10	27,8	62,4	68,1	96,8	110,3	14,1	24	60
K1700.4121X70	black gray RAL 7021	high performance thermoplastic	4	M12	19	26,2	27,1	43,1	10	27,8	62,4	68,1	96,8	110,3	14,1	24	70
K1700.4121X80	black gray RAL 7021	high performance thermoplastic	4	M12	19	26,2	27,1	43,1	10	27,8	62,4	68,1	96,8	110,3	14,1	24	80
K1700.4121X90	black gray RAL 7021	high performance thermoplastic	4	M12	19	26,2	27,1	43,1	10	27,8	62,4	68,1	96,8	110,3	14,1	24	90
K1700.5121X25	black gray RAL 7021	high performance thermoplastic	5	M12	23	30,5	31,5	49,1	12	30,8	72,9	79,2	110,9	126,6	15,1	26	25
K1700.5121X30	black gray RAL 7021	high performance thermoplastic	5	M12	23	30,5	31,5	49,1	12	30,8	72,9	79,2	110,9	126,6	15,1	26	30
K1700.5121X35	black gray RAL 7021	high performance thermoplastic	5	M12	23	30,5	31,5	49,1	12	30,8	72,9	79,2	110,9	126,6	15,1	26	35
K1700.5121X40	black gray RAL 7021	high performance thermoplastic	5	M12	23	30,5	31,5	49,1	12	30,8	72,9	79,2	110,9	126,6	15,1	26	40
K1700.5121X45	black gray RAL 7021	high performance thermoplastic	5	M12	23	30,5	31,5	49,1	12	30,8	72,9	79,2	110,9	126,6	15,1	26	45
K1700.5121X50	black gray RAL 7021	high performance thermoplastic	5	M12	23	30,5	31,5	49,1	12	30,8	72,9	79,2	110,9	126,6	15,1	26	50
K1700.5121X55	black gray RAL 7021	high performance thermoplastic	5	M12	23	30,5	31,5	49,1	12	30,8	72,9	79,2	110,9	126,6	15,1	26	55
K1700.5121X60	black gray RAL 7021	high performance thermoplastic	5	M12	23	30,5	31,5	49,1	12	30,8	72,9	79,2	110,9	126,6	15,1	26	60
K1700.5121X70	black gray RAL 7021	high performance thermoplastic	5	M12	23	30,5	31,5	49,1	12	30,8	72,9	79,2	110,9	126,6	15,1	26	70
K1700.5121X80	black gray RAL 7021	high performance thermoplastic	5	M12	23	30,5	31,5	49,1	12	30,8	72,9	79,2	110,9	126,6	15,1	26	80
K1700.5121X90	black gray RAL 7021	high performance thermoplastic	5	M12	23	30,5	31,5	49,1	12	30,8	72,9	79,2	110,9	126,6	15,1	26	90
K1700.5161X25	black gray RAL 7021	high performance thermoplastic	5	M16	23	30,5	31,5	49,1	12	30,8	72,9	79,2	110,9	126,6	15,1	26	25
K1700.5161X30	black gray RAL 7021	high performance thermoplastic	5	M16	23	30,5	31,5	49,1	12	30,8	72,9	79,2	110,9	126,6	15,1	26	30
K1700.5161X35	black gray RAL 7021	high performance thermoplastic	5	M16	23	30,5	31,5	49,1	12	30,8	72,9	79,2	110,9	126,6	15,1	26	35
K1700.5161X40	black gray RAL 7021	high performance thermoplastic	5	M16	23	30,5	31,5	49,1	12	30,8	72,9	79,2	110,9	126,6	15,1	26	40
K1700.5161X45	black gray RAL 7021	high performance thermoplastic	5	M16	23	30,5	31,5	49,1	12	30,8	72,9	79,2	110,9	126,6	15,1	26	45
K1700.5161X50	black gray RAL 7021	high performance thermoplastic	5	M16	23	30,5	31,5	49,1	12	30,8	72,9	79,2	110,9	126,6	15,1	26	50
K1700.5161X55	black gray RAL 7021	high performance thermoplastic	5	M16	23	30,5	31,5	49,1	12	30,8	72,9	79,2	110,9	126,6	15,1	26	55
K1700.5161X60	black gray RAL 7021	high performance thermoplastic	5	M16	23	30,5	31,5	49,1	12	30,8	72,9	79,2	110,9	126,6	15,1	26	60
K1700.5161X70	black gray RAL 7021	high performance thermoplastic	5	M16	23	30,5	31,5	49,1	12	30,8	72,9	79,2	110,9	126,6	15,1	26	70
K1700.5161X80	black gray RAL 7021	high performance thermoplastic	5	M16	23	30,5	31,5	49,1	12	30,8	72,9	79,2	110,9	126,6	15,1	26	80
K1700.5161X90	black gray RAL 7021	high performance thermoplastic	5	M16	23	30,5	31,5	49,1	12	30,8	72,9	79,2	110,9	126,6	15,1	26	90
K1700.9032X6	orange RAL 2004	high performance thermoplastic	9	M3	8	10,5	11	21,4	4	12,4	24	27	22	27,5	6,4	12	6
K1700.9032X10	orange RAL 2004	high performance thermoplastic	9	M3	8	10,5	11	21,4	4	12,4	24	27	22	27,5	6,4	12	10
K1700.9032X15	orange RAL 2004	high performance thermoplastic	9	M3	8	10,5	11	21,4	4	12,4	24	27	22	27,5	6,4	12	15
K1700.9032X20	orange RAL 2004	high performance thermoplastic	9	M3	8	10,5	11	21,4	4	12,4	24	27	22	27,5	6,4	12	20

© KIPP Inc.

Adjustable handles, plastic with external thread, threaded insert black oxidized steel

Order No.	Main color	Main material	Size	X	D	D1	D2	H	H1	H2	H3	H4	A	A1	B	No. of teeth	L
K1700.9042X10	orange RAL 2004	high performance thermoplastic	9	M4	8	10,5	11	21,4	4	12,4	24	27	22	27,5	6,4	12	10
K1700.9042X15	orange RAL 2004	high performance thermoplastic	9	M4	8	10,5	11	21,4	4	12,4	24	27	22	27,5	6,4	12	15
K1700.9042X20	orange RAL 2004	high performance thermoplastic	9	M4	8	10,5	11	21,4	4	12,4	24	27	22	27,5	6,4	12	20
K1700.9042X25	orange RAL 2004	high performance thermoplastic	9	M4	8	10,5	11	21,4	4	12,4	24	27	22	27,5	6,4	12	25
K1700.9042X30	orange RAL 2004	high performance thermoplastic	9	M4	8	10,5	11	21,4	4	12,4	24	27	22	27,5	6,4	12	30
K1700.9042X35	orange RAL 2004	high performance thermoplastic	9	M4	8	10,5	11	21,4	4	12,4	24	27	22	27,5	6,4	12	35
K1700.9052X10	orange RAL 2004	high performance thermoplastic	9	M5	8	10,5	11	21,4	4	12,4	24	27	22	27,5	6,4	12	10
K1700.9052X15	orange RAL 2004	high performance thermoplastic	9	M5	8	10,5	11	21,4	4	12,4	24	27	22	27,5	6,4	12	15
K1700.9052X20	orange RAL 2004	high performance thermoplastic	9	M5	8	10,5	11	21,4	4	12,4	24	27	22	27,5	6,4	12	20
K1700.9052X25	orange RAL 2004	high performance thermoplastic	9	M5	8	10,5	11	21,4	4	12,4	24	27	22	27,5	6,4	12	25
K1700.9052X30	orange RAL 2004	high performance thermoplastic	9	M5	8	10,5	11	21,4	4	12,4	24	27	22	27,5	6,4	12	30
K1700.9052X35	orange RAL 2004	high performance thermoplastic	9	M5	8	10,5	11	21,4	4	12,4	24	27	22	27,5	6,4	12	35
K1700.0032X6	orange RAL 2004	high performance thermoplastic	0	M3	10	13,2	13,8	24,5	4	15,5	30	33,5	30	36,9	7,6	16	6
K1700.0032X10	orange RAL 2004	high performance thermoplastic	0	M3	10	13,2	13,8	24,5	4	15,5	30	33,5	30	36,9	7,6	16	10
K1700.0032X15	orange RAL 2004	high performance thermoplastic	0	M3	10	13,2	13,8	24,5	4	15,5	30	33,5	30	36,9	7,6	16	15
K1700.0032X20	orange RAL 2004	high performance thermoplastic	0	M3	10	13,2	13,8	24,5	4	15,5	30	33,5	30	36,9	7,6	16	20
K1700.0042X10	orange RAL 2004	high performance thermoplastic	0	M4	10	13,2	13,8	24,5	4	15,5	30	33,5	30	36,9	7,6	16	10
K1700.0042X15	orange RAL 2004	high performance thermoplastic	0	M4	10	13,2	13,8	24,5	4	15,5	30	33,5	30	36,9	7,6	16	15
K1700.0042X20	orange RAL 2004	high performance thermoplastic	0	M4	10	13,2	13,8	24,5	4	15,5	30	33,5	30	36,9	7,6	16	20
K1700.0042X25	orange RAL 2004	high performance thermoplastic	0	M4	10	13,2	13,8	24,5	4	15,5	30	33,5	30	36,9	7,6	16	25
K1700.0042X30	orange RAL 2004	high performance thermoplastic	0	M4	10	13,2	13,8	24,5	4	15,5	30	33,5	30	36,9	7,6	16	30
K1700.0042X35	orange RAL 2004	high performance thermoplastic	0	M4	10	13,2	13,8	24,5	4	15,5	30	33,5	30	36,9	7,6	16	35
K1700.0042X40	orange RAL 2004	high performance thermoplastic	0	M4	10	13,2	13,8	24,5	4	15,5	30	33,5	30	36,9	7,6	16	40
K1700.0042X45	orange RAL 2004	high performance thermoplastic	0	M4	10	13,2	13,8	24,5	4	15,5	30	33,5	30	36,9	7,6	16	45
K1700.0042X50	orange RAL 2004	high performance thermoplastic	0	M4	10	13,2	13,8	24,5	4	15,5	30	33,5	30	36,9	7,6	16	50
K1700.0052X10	orange RAL 2004	high performance thermoplastic	0	M5	10	13,2	13,8	24,5	4	15,5	30	33,5	30	36,9	7,6	16	10
K1700.0052X15	orange RAL 2004	high performance thermoplastic	0	M5	10	13,2	13,8	24,5	4	15,5	30	33,5	30	36,9	7,6	16	15
K1700.0052X20	orange RAL 2004	high performance thermoplastic	0	M5	10	13,2	13,8	24,5	4	15,5	30	33,5	30	36,9	7,6	16	20
K1700.0052X25	orange RAL 2004	high performance thermoplastic	0	M5	10	13,2	13,8	24,5	4	15,5	30	33,5	30	36,9	7,6	16	25
K1700.0052X30	orange RAL 2004	high performance thermoplastic	0	M5	10	13,2	13,8	24,5	4	15,5	30	33,5	30	36,9	7,6	16	30
K1700.0052X35	orange RAL 2004	high performance thermoplastic	0	M5	10	13,2	13,8	24,5	4	15,5	30	33,5	30	36,9	7,6	16	35
K1700.0052X40	orange RAL 2004	high performance thermoplastic	0	M5	10	13,2	13,8	24,5	4	15,5	30	33,5	30	36,9	7,6	16	40
K1700.0052X45	orange RAL 2004	high performance thermoplastic	0	M5	10	13,2	13,8	24,5	4	15,5	30	33,5	30	36,9	7,6	16	45
K1700.0052X50	orange RAL 2004	high performance thermoplastic	0	M5	10	13,2	13,8	24,5	4	15,5	30	33,5	30	36,9	7,6	16	50
K1700.1052X10	orange RAL 2004	high performance thermoplastic	1	M5	10	13,2	13,8	24,5	4	14,2	30,8	35	39,9	46,8	7,9	16	10
K1700.1052X15	orange RAL 2004	high performance thermoplastic	1	M5	10	13,2	13,8	24,5	4	14,2	30,8	35	39,9	46,8	7,9	16	15
K1700.1052X20	orange RAL 2004	high performance thermoplastic	1	M5	10	13,2	13,8	24,5	4	14,2	30,8	35	39,9	46,8	7,9	16	20
K1700.1052X25	orange RAL 2004	high performance thermoplastic	1	M5	10	13,2	13,8	24,5	4	14,2	30,8	35	39,9	46,8	7,9	16	25
K1700.1052X30	orange RAL 2004	high performance thermoplastic	1	M5	10	13,2	13,8	24,5	4	14,2	30,8	35	39,9	46,8	7,9	16	30
K1700.1052X35	orange RAL 2004	high performance thermoplastic	1	M5	10	13,2	13,8	24,5	4	14,2	30,8	35	39,9	46,8	7,9	16	35
K1700.1052X40	orange RAL 2004	high performance thermoplastic	1	M5	10	13,2	13,8	24,5	4	14,2	30,8	35	39,9	46,8	7,9	16	40
K1700.1052X45	orange RAL 2004	high performance thermoplastic	1	M5	10	13,2	13,8	24,5	4	14,2	30,8	35	39,9	46,8	7,9	16	45
K1700.1052X50	orange RAL 2004	high performance thermoplastic	1	M5	10	13,2	13,8	24,5	4	14,2	30,8	35	39,9	46,8	7,9	16	50
K1700.1062X10	orange RAL 2004	high performance thermoplastic	1	M6	10	13,2	13,8	24,5	4	14,2	30,8	35	39,9	46,8	7,9	16	10
K1700.1062X15	orange RAL 2004	high performance thermoplastic	1	M6	10	13,2	13,8	24,5	4	14,2	30,8	35	39,9	46,8	7,9	16	15
K1700.1062X20	orange RAL 2004	high performance thermoplastic	1	M6	10	13,2	13,8	24,5	4	14,2	30,8	35	39,9	46,8	7,9	16	20
K1700.1062X25	orange RAL 2004	high performance thermoplastic	1	M6	10	13,2	13,8	24,5	4	14,2	30,8	35	39,9	46,8	7,9	16	25
K1700.1062X30	orange RAL 2004	high performance thermoplastic	1	M6	10	13,2	13,8	24,5	4	14,2	30,8	35	39,9	46,8	7,9	16	30
K1700.1062X35	orange RAL 2004	high performance thermoplastic	1	M6	10	13,2	13,8	24,5	4	14,2	30,8	35	39,9	46,8	7,9	16	35
K1700.1062X40	orange RAL 2004	high performance thermoplastic	1	M6	10	13,2	13,8	24,5	4	14,2	30,8	35	39,9	46,8	7,9	16	40
K1700.1062X45	orange RAL 2004	high performance thermoplastic	1	M6	10	13,2	13,8	24,5	4	14,2	30,8	35	39,9	46,8	7,9	16	45
K1700.1062X50	orange RAL 2004	high performance thermoplastic	1	M6	10	13,2	13,8	24,5	4	14,2	30,8	35	39,9	46,8	7,9	16	50
K1700.2062X15	orange RAL 2004	high performance thermoplastic	2	M6	13,5	18,5	19,1	28,5	6,5	18,6	42,6	47,1	65,2	74,8	10,5	20	15
K1700.2062X20	orange RAL 2004	high performance thermoplastic	2	M6	13,5	18,5	19,1	28,5	6,5	18,6	42,6	47,1	65,2	74,8	10,5	20	20
K1700.2062X25	orange RAL 2004	high performance thermoplastic	2	M6	13,5	18,5	19,1	28,5	6,5	18,6	42,6	47,1	65,2	74,8	10,5	20	25
K1700.2062X30	orange RAL 2004	high performance thermoplastic	2	M6	13,5	18,5	19,1	28,5	6,5	18,6	42,6	47,1	65,2	74,8	10,5	20	30
K1700.2062X35	orange RAL 2004	high performance thermoplastic	2	M6	13,5	18,5	19,1	28,5	6,5	18,6	42,6	47,1	65,2	74,8	10,5	20	35
K1700.2062X40	orange RAL 2004	high performance thermoplastic	2	M6	13,5	18,5	19,1	28,5	6,5	18,6	42,6	47,1	65,2	74,8	10,5	20	40
K1700.2062X45	orange RAL 2004	high performance thermoplastic	2	M6	13,5	18,5	19,1	28,5	6,5	18,6	42,6	47,1	65,2	74,8	10,5	20	45
K1700.2062X50	orange RAL 2004	high performance thermoplastic	2	M6	13,5	18,5	19,1	28,5	6,5	18,6	42,6	47,1	65,2	74,8	10,5	20	50
K1700.2062X55	orange RAL 2004	high performance thermoplastic	2	M6	13,5	18,5	19,1	28,5	6,5	18,6	42,6	47,1	65,2	74,8	10,5	20	55
K1700.2062X60	orange RAL 2004	high performance thermoplastic	2	M6	13,5	18,5	19,1	28,5	6,5	18,6	42,6	47,1	65,2	74,8	10,5	20	60
K1700.2082X15	orange RAL 2004	high performance thermoplastic	2	M8	13,5	18,5	19,1	28,5	6,5	18,6	42,6	47,1	65,2	74,8	10,5	20	15

© KIPP Inc.

Adjustable handles, plastic with external thread, threaded insert black oxidized steel

Order No.	Main color	Main material	Size	X	D	D1	D2	H	H1	H2	H3	H4	A	A1	B	No. of teeth	L
K1700.2082X20	orange RAL 2004	high performance thermoplastic	2	M8	13,5	18,5	19,1	28,5	6,5	18,6	42,6	47,1	65,2	74,8	10,5	20	20
K1700.2082X25	orange RAL 2004	high performance thermoplastic	2	M8	13,5	18,5	19,1	28,5	6,5	18,6	42,6	47,1	65,2	74,8	10,5	20	25
K1700.2082X30	orange RAL 2004	high performance thermoplastic	2	M8	13,5	18,5	19,1	28,5	6,5	18,6	42,6	47,1	65,2	74,8	10,5	20	30
K1700.2082X35	orange RAL 2004	high performance thermoplastic	2	M8	13,5	18,5	19,1	28,5	6,5	18,6	42,6	47,1	65,2	74,8	10,5	20	35
K1700.2082X40	orange RAL 2004	high performance thermoplastic	2	M8	13,5	18,5	19,1	28,5	6,5	18,6	42,6	47,1	65,2	74,8	10,5	20	40
K1700.2082X45	orange RAL 2004	high performance thermoplastic	2	M8	13,5	18,5	19,1	28,5	6,5	18,6	42,6	47,1	65,2	74,8	10,5	20	45
K1700.2082X50	orange RAL 2004	high performance thermoplastic	2	M8	13,5	18,5	19,1	28,5	6,5	18,6	42,6	47,1	65,2	74,8	10,5	20	50
K1700.2082X55	orange RAL 2004	high performance thermoplastic	2	M8	13,5	18,5	19,1	28,5	6,5	18,6	42,6	47,1	65,2	74,8	10,5	20	55
K1700.2082X60	orange RAL 2004	high performance thermoplastic	2	M8	13,5	18,5	19,1	28,5	6,5	18,6	42,6	47,1	65,2	74,8	10,5	20	60
K1700.2102X15	orange RAL 2004	high performance thermoplastic	2	M10	13,5	18,5	19,1	28,5	6,5	18,6	42,6	47,1	65,2	74,8	10,5	20	15
K1700.2102X20	orange RAL 2004	high performance thermoplastic	2	M10	13,5	18,5	19,1	28,5	6,5	18,6	42,6	47,1	65,2	74,8	10,5	20	20
K1700.2102X25	orange RAL 2004	high performance thermoplastic	2	M10	13,5	18,5	19,1	28,5	6,5	18,6	42,6	47,1	65,2	74,8	10,5	20	25
K1700.2102X30	orange RAL 2004	high performance thermoplastic	2	M10	13,5	18,5	19,1	28,5	6,5	18,6	42,6	47,1	65,2	74,8	10,5	20	30
K1700.2102X35	orange RAL 2004	high performance thermoplastic	2	M10	13,5	18,5	19,1	28,5	6,5	18,6	42,6	47,1	65,2	74,8	10,5	20	35
K1700.2102X40	orange RAL 2004	high performance thermoplastic	2	M10	13,5	18,5	19,1	28,5	6,5	18,6	42,6	47,1	65,2	74,8	10,5	20	40
K1700.2102X45	orange RAL 2004	high performance thermoplastic	2	M10	13,5	18,5	19,1	28,5	6,5	18,6	42,6	47,1	65,2	74,8	10,5	20	45
K1700.2102X50	orange RAL 2004	high performance thermoplastic	2	M10	13,5	18,5	19,1	28,5	6,5	18,6	42,6	47,1	65,2	74,8	10,5	20	50
K1700.2102X55	orange RAL 2004	high performance thermoplastic	2	M10	13,5	18,5	19,1	28,5	6,5	18,6	42,6	47,1	65,2	74,8	10,5	20	55
K1700.2102X60	orange RAL 2004	high performance thermoplastic	2	M10	13,5	18,5	19,1	28,5	6,5	18,6	42,6	47,1	65,2	74,8	10,5	20	60
K1700.3082X15	orange RAL 2004	high performance thermoplastic	3	M8	16	21,2	21,9	37	10	24	54	59,2	80,2	91,1	11,5	22	15
K1700.3082X20	orange RAL 2004	high performance thermoplastic	3	M8	16	21,2	21,9	37	10	24	54	59,2	80,2	91,1	11,5	22	20
K1700.3082X25	orange RAL 2004	high performance thermoplastic	3	M8	16	21,2	21,9	37	10	24	54	59,2	80,2	91,1	11,5	22	25
K1700.3082X30	orange RAL 2004	high performance thermoplastic	3	M8	16	21,2	21,9	37	10	24	54	59,2	80,2	91,1	11,5	22	30
K1700.3082X35	orange RAL 2004	high performance thermoplastic	3	M8	16	21,2	21,9	37	10	24	54	59,2	80,2	91,1	11,5	22	35
K1700.3082X40	orange RAL 2004	high performance thermoplastic	3	M8	16	21,2	21,9	37	10	24	54	59,2	80,2	91,1	11,5	22	40
K1700.3082X45	orange RAL 2004	high performance thermoplastic	3	M8	16	21,2	21,9	37	10	24	54	59,2	80,2	91,1	11,5	22	45
K1700.3082X50	orange RAL 2004	high performance thermoplastic	3	M8	16	21,2	21,9	37	10	24	54	59,2	80,2	91,1	11,5	22	50
K1700.3082X55	orange RAL 2004	high performance thermoplastic	3	M8	16	21,2	21,9	37	10	24	54	59,2	80,2	91,1	11,5	22	55
K1700.3082X60	orange RAL 2004	high performance thermoplastic	3	M8	16	21,2	21,9	37	10	24	54	59,2	80,2	91,1	11,5	22	60
K1700.3102X15	orange RAL 2004	high performance thermoplastic	3	M10	16	21,2	21,9	37	10	24	54	59,2	80,2	91,1	11,5	22	15
K1700.3102X20	orange RAL 2004	high performance thermoplastic	3	M10	16	21,2	21,9	37	10	24	54	59,2	80,2	91,1	11,5	22	20
K1700.3102X25	orange RAL 2004	high performance thermoplastic	3	M10	16	21,2	21,9	37	10	24	54	59,2	80,2	91,1	11,5	22	25
K1700.3102X30	orange RAL 2004	high performance thermoplastic	3	M10	16	21,2	21,9	37	10	24	54	59,2	80,2	91,1	11,5	22	30
K1700.3102X35	orange RAL 2004	high performance thermoplastic	3	M10	16	21,2	21,9	37	10	24	54	59,2	80,2	91,1	11,5	22	35
K1700.3102X40	orange RAL 2004	high performance thermoplastic	3	M10	16	21,2	21,9	37	10	24	54	59,2	80,2	91,1	11,5	22	40
K1700.3102X45	orange RAL 2004	high performance thermoplastic	3	M10	16	21,2	21,9	37	10	24	54	59,2	80,2	91,1	11,5	22	45
K1700.3102X50	orange RAL 2004	high performance thermoplastic	3	M10	16	21,2	21,9	37	10	24	54	59,2	80,2	91,1	11,5	22	50
K1700.3102X55	orange RAL 2004	high performance thermoplastic	3	M10	16	21,2	21,9	37	10	24	54	59,2	80,2	91,1	11,5	22	55
K1700.3102X60	orange RAL 2004	high performance thermoplastic	3	M10	16	21,2	21,9	37	10	24	54	59,2	80,2	91,1	11,5	22	60
K1700.4102X20	orange RAL 2004	high performance thermoplastic	4	M10	19	26,2	27,1	43,1	10	27,8	62,4	68,1	96,8	110,3	14,1	24	20
K1700.4102X25	orange RAL 2004	high performance thermoplastic	4	M10	19	26,2	27,1	43,1	10	27,8	62,4	68,1	96,8	110,3	14,1	24	25
K1700.4102X30	orange RAL 2004	high performance thermoplastic	4	M10	19	26,2	27,1	43,1	10	27,8	62,4	68,1	96,8	110,3	14,1	24	30
K1700.4102X35	orange RAL 2004	high performance thermoplastic	4	M10	19	26,2	27,1	43,1	10	27,8	62,4	68,1	96,8	110,3	14,1	24	35
K1700.4102X40	orange RAL 2004	high performance thermoplastic	4	M10	19	26,2	27,1	43,1	10	27,8	62,4	68,1	96,8	110,3	14,1	24	40
K1700.4102X45	orange RAL 2004	high performance thermoplastic	4	M10	19	26,2	27,1	43,1	10	27,8	62,4	68,1	96,8	110,3	14,1	24	45
K1700.4102X50	orange RAL 2004	high performance thermoplastic	4	M10	19	26,2	27,1	43,1	10	27,8	62,4	68,1	96,8	110,3	14,1	24	50
K1700.4102X55	orange RAL 2004	high performance thermoplastic	4	M10	19	26,2	27,1	43,1	10	27,8	62,4	68,1	96,8	110,3	14,1	24	55
K1700.4102X60	orange RAL 2004	high performance thermoplastic	4	M10	19	26,2	27,1	43,1	10	27,8	62,4	68,1	96,8	110,3	14,1	24	60
K1700.4102X70	orange RAL 2004	high performance thermoplastic	4	M10	19	26,2	27,1	43,1	10	27,8	62,4	68,1	96,8	110,3	14,1	24	70
K1700.4102X80	orange RAL 2004	high performance thermoplastic	4	M10	19	26,2	27,1	43,1	10	27,8	62,4	68,1	96,8	110,3	14,1	24	80
K1700.4102X90	orange RAL 2004	high performance thermoplastic	4	M10	19	26,2	27,1	43,1	10	27,8	62,4	68,1	96,8	110,3	14,1	24	90
K1700.4122X20	orange RAL 2004	high performance thermoplastic	4	M12	19	26,2	27,1	43,1	10	27,8	62,4	68,1	96,8	110,3	14,1	24	20
K1700.4122X25	orange RAL 2004	high performance thermoplastic	4	M12	19	26,2	27,1	43,1	10	27,8	62,4	68,1	96,8	110,3	14,1	24	25
K1700.4122X30	orange RAL 2004	high performance thermoplastic	4	M12	19	26,2	27,1	43,1	10	27,8	62,4	68,1	96,8	110,3	14,1	24	30
K1700.4122X35	orange RAL 2004	high performance thermoplastic	4	M12	19	26,2	27,1	43,1	10	27,8	62,4	68,1	96,8	110,3	14,1	24	35
K1700.4122X40	orange RAL 2004	high performance thermoplastic	4	M12	19	26,2	27,1	43,1	10	27,8	62,4	68,1	96,8	110,3	14,1	24	40
K1700.4122X45	orange RAL 2004	high performance thermoplastic	4	M12	19	26,2	27,1	43,1	10	27,8	62,4	68,1	96,8	110,3	14,1	24	45
K1700.4122X50	orange RAL 2004	high performance thermoplastic	4	M12	19	26,2	27,1	43,1	10	27,8	62,4	68,1	96,8	110,3	14,1	24	50
K1700.4122X55	orange RAL 2004	high performance thermoplastic	4	M12	19	26,2	27,1	43,1	10	27,8	62,4	68,1	96,8	110,3	14,1	24	55
K1700.4122X60	orange RAL 2004	high performance thermoplastic	4	M12	19	26,2	27,1	43,1	10	27,8	62,4	68,1	96,8	110,3	14,1	24	60
K1700.4122X70	orange RAL 2004	high performance thermoplastic	4	M12	19	26,2	27,1	43,1	10	27,8	62,4	68,1	96,8	110,3	14,1	24	70
K1700.4122X80	orange RAL 2004	high performance thermoplastic	4	M12	19	26,2	27,1	43,1	10	27,8	62,4	68,1	96,8	110,3	14,1	24	80
K1700.4122X90	orange RAL 2004	high performance thermoplastic	4	M12	19	26,2	27,1	43,1	10	27,8	62,4	68,1	96,8	110,3	14,1	24	90

© KIPP Inc.

Adjustable handles, plastic with external thread, threaded insert black oxidized steel

Order No.	Main color	Main material	Size	X	D	D1	D2	H	H1	H2	H3	H4	A	A1	B	No. of teeth	L
K1700.5122X25	orange RAL 2004	high performance thermoplastic	5	M12	23	30,5	31,5	49,1	12	30,8	72,9	79,2	110,9	126,6	15,1	26	25
K1700.5122X30	orange RAL 2004	high performance thermoplastic	5	M12	23	30,5	31,5	49,1	12	30,8	72,9	79,2	110,9	126,6	15,1	26	30
K1700.5122X35	orange RAL 2004	high performance thermoplastic	5	M12	23	30,5	31,5	49,1	12	30,8	72,9	79,2	110,9	126,6	15,1	26	35
K1700.5122X40	orange RAL 2004	high performance thermoplastic	5	M12	23	30,5	31,5	49,1	12	30,8	72,9	79,2	110,9	126,6	15,1	26	40
K1700.5122X45	orange RAL 2004	high performance thermoplastic	5	M12	23	30,5	31,5	49,1	12	30,8	72,9	79,2	110,9	126,6	15,1	26	45
K1700.5122X50	orange RAL 2004	high performance thermoplastic	5	M12	23	30,5	31,5	49,1	12	30,8	72,9	79,2	110,9	126,6	15,1	26	50
K1700.5122X55	orange RAL 2004	high performance thermoplastic	5	M12	23	30,5	31,5	49,1	12	30,8	72,9	79,2	110,9	126,6	15,1	26	55
K1700.5122X60	orange RAL 2004	high performance thermoplastic	5	M12	23	30,5	31,5	49,1	12	30,8	72,9	79,2	110,9	126,6	15,1	26	60
K1700.5122X70	orange RAL 2004	high performance thermoplastic	5	M12	23	30,5	31,5	49,1	12	30,8	72,9	79,2	110,9	126,6	15,1	26	70
K1700.5122X80	orange RAL 2004	high performance thermoplastic	5	M12	23	30,5	31,5	49,1	12	30,8	72,9	79,2	110,9	126,6	15,1	26	80
K1700.5122X90	orange RAL 2004	high performance thermoplastic	5	M12	23	30,5	31,5	49,1	12	30,8	72,9	79,2	110,9	126,6	15,1	26	90
K1700.5162X25	orange RAL 2004	high performance thermoplastic	5	M16	23	30,5	31,5	49,1	12	30,8	72,9	79,2	110,9	126,6	15,1	26	25
K1700.5162X30	orange RAL 2004	high performance thermoplastic	5	M16	23	30,5	31,5	49,1	12	30,8	72,9	79,2	110,9	126,6	15,1	26	30
K1700.5162X35	orange RAL 2004	high performance thermoplastic	5	M16	23	30,5	31,5	49,1	12	30,8	72,9	79,2	110,9	126,6	15,1	26	35
K1700.5162X40	orange RAL 2004	high performance thermoplastic	5	M16	23	30,5	31,5	49,1	12	30,8	72,9	79,2	110,9	126,6	15,1	26	40
K1700.5162X45	orange RAL 2004	high performance thermoplastic	5	M16	23	30,5	31,5	49,1	12	30,8	72,9	79,2	110,9	126,6	15,1	26	45
K1700.5162X50	orange RAL 2004	high performance thermoplastic	5	M16	23	30,5	31,5	49,1	12	30,8	72,9	79,2	110,9	126,6	15,1	26	50
K1700.5162X55	orange RAL 2004	high performance thermoplastic	5	M16	23	30,5	31,5	49,1	12	30,8	72,9	79,2	110,9	126,6	15,1	26	55
K1700.5162X60	orange RAL 2004	high performance thermoplastic	5	M16	23	30,5	31,5	49,1	12	30,8	72,9	79,2	110,9	126,6	15,1	26	60
K1700.5162X70	orange RAL 2004	high performance thermoplastic	5	M16	23	30,5	31,5	49,1	12	30,8	72,9	79,2	110,9	126,6	15,1	26	70
K1700.5162X80	orange RAL 2004	high performance thermoplastic	5	M16	23	30,5	31,5	49,1	12	30,8	72,9	79,2	110,9	126,6	15,1	26	80
K1700.5162X90	orange RAL 2004	high performance thermoplastic	5	M16	23	30,5	31,5	49,1	12	30,8	72,9	79,2	110,9	126,6	15,1	26	90
K1700.90316X6	rapeseed yellow RAL 1021	high performance thermoplastic	9	M3	8	10,5	11	21,4	4	12,4	24	27	22	27,5	6,4	12	6
K1700.90316X10	rapeseed yellow RAL 1021	high performance thermoplastic	9	M3	8	10,5	11	21,4	4	12,4	24	27	22	27,5	6,4	12	10
K1700.90316X15	rapeseed yellow RAL 1021	high performance thermoplastic	9	M3	8	10,5	11	21,4	4	12,4	24	27	22	27,5	6,4	12	15
K1700.90316X20	rapeseed yellow RAL 1021	high performance thermoplastic	9	M3	8	10,5	11	21,4	4	12,4	24	27	22	27,5	6,4	12	20
K1700.90416X10	rapeseed yellow RAL 1021	high performance thermoplastic	9	M4	8	10,5	11	21,4	4	12,4	24	27	22	27,5	6,4	12	10
K1700.90416X15	rapeseed yellow RAL 1021	high performance thermoplastic	9	M4	8	10,5	11	21,4	4	12,4	24	27	22	27,5	6,4	12	15
K1700.90416X20	rapeseed yellow RAL 1021	high performance thermoplastic	9	M4	8	10,5	11	21,4	4	12,4	24	27	22	27,5	6,4	12	20
K1700.90416X25	rapeseed yellow RAL 1021	high performance thermoplastic	9	M4	8	10,5	11	21,4	4	12,4	24	27	22	27,5	6,4	12	25
K1700.90416X30	rapeseed yellow RAL 1021	high performance thermoplastic	9	M4	8	10,5	11	21,4	4	12,4	24	27	22	27,5	6,4	12	30
K1700.90416X35	rapeseed yellow RAL 1021	high performance thermoplastic	9	M4	8	10,5	11	21,4	4	12,4	24	27	22	27,5	6,4	12	35
K1700.90516X10	rapeseed yellow RAL 1021	high performance thermoplastic	9	M5	8	10,5	11	21,4	4	12,4	24	27	22	27,5	6,4	12	10
K1700.90516X15	rapeseed yellow RAL 1021	high performance thermoplastic	9	M5	8	10,5	11	21,4	4	12,4	24	27	22	27,5	6,4	12	15
K1700.90516X20	rapeseed yellow RAL 1021	high performance thermoplastic	9	M5	8	10,5	11	21,4	4	12,4	24	27	22	27,5	6,4	12	20
K1700.90516X25	rapeseed yellow RAL 1021	high performance thermoplastic	9	M5	8	10,5	11	21,4	4	12,4	24	27	22	27,5	6,4	12	25
K1700.90516X30	rapeseed yellow RAL 1021	high performance thermoplastic	9	M5	8	10,5	11	21,4	4	12,4	24	27	22	27,5	6,4	12	30
K1700.90516X35	rapeseed yellow RAL 1021	high performance thermoplastic	9	M5	8	10,5	11	21,4	4	12,4	24	27	22	27,5	6,4	12	35
K1700.00316X6	rapeseed yellow RAL 1021	high performance thermoplastic	0	M3	10	13,2	13,8	24,5	4	15,5	30	33,5	30	36,9	7,6	16	6
K1700.00316X10	rapeseed yellow RAL 1021	high performance thermoplastic	0	M3	10	13,2	13,8	24,5	4	15,5	30	33,5	30	36,9	7,6	16	10
K1700.00316X15	rapeseed yellow RAL 1021	high performance thermoplastic	0	M3	10	13,2	13,8	24,5	4	15,5	30	33,5	30	36,9	7,6	16	15
K1700.00316X20	rapeseed yellow RAL 1021	high performance thermoplastic	0	M3	10	13,2	13,8	24,5	4	15,5	30	33,5	30	36,9	7,6	16	20
K1700.00416X10	rapeseed yellow RAL 1021	high performance thermoplastic	0	M4	10	13,2	13,8	24,5	4	15,5	30	33,5	30	36,9	7,6	16	10
K1700.00416X15	rapeseed yellow RAL 1021	high performance thermoplastic	0	M4	10	13,2	13,8	24,5	4	15,5	30	33,5	30	36,9	7,6	16	15
K1700.00416X20	rapeseed yellow RAL 1021	high performance thermoplastic	0	M4	10	13,2	13,8	24,5	4	15,5	30	33,5	30	36,9	7,6	16	20
K1700.00416X25	rapeseed yellow RAL 1021	high performance thermoplastic	0	M4	10	13,2	13,8	24,5	4	15,5	30	33,5	30	36,9	7,6	16	25
K1700.00416X30	rapeseed yellow RAL 1021	high performance thermoplastic	0	M4	10	13,2	13,8	24,5	4	15,5	30	33,5	30	36,9	7,6	16	30
K1700.00416X35	rapeseed yellow RAL 1021	high performance thermoplastic	0	M4	10	13,2	13,8	24,5	4	15,5	30	33,5	30	36,9	7,6	16	35
K1700.00416X40	rapeseed yellow RAL 1021	high performance thermoplastic	0	M4	10	13,2	13,8	24,5	4	15,5	30	33,5	30	36,9	7,6	16	40
K1700.00416X45	rapeseed yellow RAL 1021	high performance thermoplastic	0	M4	10	13,2	13,8	24,5	4	15,5	30	33,5	30	36,9	7,6	16	45
K1700.00416X50	rapeseed yellow RAL 1021	high performance thermoplastic	0	M4	10	13,2	13,8	24,5	4	15,5	30	33,5	30	36,9	7,6	16	50
K1700.00516X10	rapeseed yellow RAL 1021	high performance thermoplastic	0	M5	10	13,2	13,8	24,5	4	15,5	30	33,5	30	36,9	7,6	16	10
K1700.00516X15	rapeseed yellow RAL 1021	high performance thermoplastic	0	M5	10	13,2	13,8	24,5	4	15,5	30	33,5	30	36,9	7,6	16	15
K1700.00516X20	rapeseed yellow RAL 1021	high performance thermoplastic	0	M5	10	13,2	13,8	24,5	4	15,5	30	33,5	30	36,9	7,6	16	20
K1700.00516X25	rapeseed yellow RAL 1021	high performance thermoplastic	0	M5	10	13,2	13,8	24,5	4	15,5	30	33,5	30	36,9	7,6	16	25
K1700.00516X30	rapeseed yellow RAL 1021	high performance thermoplastic	0	M5	10	13,2	13,8	24,5	4	15,5	30	33,5	30	36,9	7,6	16	30
K1700.00516X35	rapeseed yellow RAL 1021	high performance thermoplastic	0	M5	10	13,2	13,8	24,5	4	15,5	30	33,5	30	36,9	7,6	16	35
K1700.00516X40	rapeseed yellow RAL 1021	high performance thermoplastic	0	M5	10	13,2	13,8	24,5	4	15,5	30	33,5	30	36,9	7,6	16	40
K1700.00516X45	rapeseed yellow RAL 1021	high performance thermoplastic	0	M5	10	13,2	13,8	24,5	4	15,5	30	33,5	30	36,9	7,6	16	45
K1700.00516X50	rapeseed yellow RAL 1021	high performance thermoplastic	0	M5	10	13,2	13,8	24,5	4	15,5	30	33,5	30	36,9	7,6	16	50
K1700.10516X10	rapeseed yellow RAL 1021	high performance thermoplastic	1	M5	10	13,2	13,8	24,5	4	14,2	30,8	35	39,9	46,8	7,9	16	10
K1700.10516X15	rapeseed yellow RAL 1021	high performance thermoplastic	1	M5	10	13,2	13,8	24,5	4	14,2	30,8	35	39,9	46,8	7,9	16	15
K1700.10516X20	rapeseed yellow RAL 1021	high performance thermoplastic	1	M5	10	13,2	13,8	24,5	4	14,2	30,8	35	39,9	46,8	7,9	16	20

© KIPP Inc.

Adjustable handles, plastic with external thread, threaded insert black oxidized steel

Order No.	Main color	Main material	Size	X	D	D1	D2	H	H1	H2	H3	H4	A	A1	B	No. of teeth	L
K1700.10516X25	rapeseed yellow RAL 1021	high performance thermoplastic	1	M5	10	13,2	13,8	24,5	4	14,2	30,8	35	39,9	46,8	7,9	16	25
K1700.10516X30	rapeseed yellow RAL 1021	high performance thermoplastic	1	M5	10	13,2	13,8	24,5	4	14,2	30,8	35	39,9	46,8	7,9	16	30
K1700.10516X35	rapeseed yellow RAL 1021	high performance thermoplastic	1	M5	10	13,2	13,8	24,5	4	14,2	30,8	35	39,9	46,8	7,9	16	35
K1700.10516X40	rapeseed yellow RAL 1021	high performance thermoplastic	1	M5	10	13,2	13,8	24,5	4	14,2	30,8	35	39,9	46,8	7,9	16	40
K1700.10516X45	rapeseed yellow RAL 1021	high performance thermoplastic	1	M5	10	13,2	13,8	24,5	4	14,2	30,8	35	39,9	46,8	7,9	16	45
K1700.10516X50	rapeseed yellow RAL 1021	high performance thermoplastic	1	M5	10	13,2	13,8	24,5	4	14,2	30,8	35	39,9	46,8	7,9	16	50
K1700.10616X10	rapeseed yellow RAL 1021	high performance thermoplastic	1	M6	10	13,2	13,8	24,5	4	14,2	30,8	35	39,9	46,8	7,9	16	10
K1700.10616X15	rapeseed yellow RAL 1021	high performance thermoplastic	1	M6	10	13,2	13,8	24,5	4	14,2	30,8	35	39,9	46,8	7,9	16	15
K1700.10616X20	rapeseed yellow RAL 1021	high performance thermoplastic	1	M6	10	13,2	13,8	24,5	4	14,2	30,8	35	39,9	46,8	7,9	16	20
K1700.10616X25	rapeseed yellow RAL 1021	high performance thermoplastic	1	M6	10	13,2	13,8	24,5	4	14,2	30,8	35	39,9	46,8	7,9	16	25
K1700.10616X30	rapeseed yellow RAL 1021	high performance thermoplastic	1	M6	10	13,2	13,8	24,5	4	14,2	30,8	35	39,9	46,8	7,9	16	30
K1700.10616X35	rapeseed yellow RAL 1021	high performance thermoplastic	1	M6	10	13,2	13,8	24,5	4	14,2	30,8	35	39,9	46,8	7,9	16	35
K1700.10616X40	rapeseed yellow RAL 1021	high performance thermoplastic	1	M6	10	13,2	13,8	24,5	4	14,2	30,8	35	39,9	46,8	7,9	16	40
K1700.10616X45	rapeseed yellow RAL 1021	high performance thermoplastic	1	M6	10	13,2	13,8	24,5	4	14,2	30,8	35	39,9	46,8	7,9	16	45
K1700.10616X50	rapeseed yellow RAL 1021	high performance thermoplastic	1	M6	10	13,2	13,8	24,5	4	14,2	30,8	35	39,9	46,8	7,9	16	50
K1700.20616X15	rapeseed yellow RAL 1021	high performance thermoplastic	2	M6	13,5	18,5	19,1	28,5	6,5	18,6	42,6	47,1	65,2	74,8	10,5	20	15
K1700.20616X20	rapeseed yellow RAL 1021	high performance thermoplastic	2	M6	13,5	18,5	19,1	28,5	6,5	18,6	42,6	47,1	65,2	74,8	10,5	20	20
K1700.20616X25	rapeseed yellow RAL 1021	high performance thermoplastic	2	M6	13,5	18,5	19,1	28,5	6,5	18,6	42,6	47,1	65,2	74,8	10,5	20	25
K1700.20616X30	rapeseed yellow RAL 1021	high performance thermoplastic	2	M6	13,5	18,5	19,1	28,5	6,5	18,6	42,6	47,1	65,2	74,8	10,5	20	30
K1700.20616X35	rapeseed yellow RAL 1021	high performance thermoplastic	2	M6	13,5	18,5	19,1	28,5	6,5	18,6	42,6	47,1	65,2	74,8	10,5	20	35
K1700.20616X40	rapeseed yellow RAL 1021	high performance thermoplastic	2	M6	13,5	18,5	19,1	28,5	6,5	18,6	42,6	47,1	65,2	74,8	10,5	20	40
K1700.20616X45	rapeseed yellow RAL 1021	high performance thermoplastic	2	M6	13,5	18,5	19,1	28,5	6,5	18,6	42,6	47,1	65,2	74,8	10,5	20	45
K1700.20616X50	rapeseed yellow RAL 1021	high performance thermoplastic	2	M6	13,5	18,5	19,1	28,5	6,5	18,6	42,6	47,1	65,2	74,8	10,5	20	50
K1700.20616X55	rapeseed yellow RAL 1021	high performance thermoplastic	2	M6	13,5	18,5	19,1	28,5	6,5	18,6	42,6	47,1	65,2	74,8	10,5	20	55
K1700.20616X60	rapeseed yellow RAL 1021	high performance thermoplastic	2	M6	13,5	18,5	19,1	28,5	6,5	18,6	42,6	47,1	65,2	74,8	10,5	20	60
K1700.20816X15	rapeseed yellow RAL 1021	high performance thermoplastic	2	M8	13,5	18,5	19,1	28,5	6,5	18,6	42,6	47,1	65,2	74,8	10,5	20	15
K1700.20816X20	rapeseed yellow RAL 1021	high performance thermoplastic	2	M8	13,5	18,5	19,1	28,5	6,5	18,6	42,6	47,1	65,2	74,8	10,5	20	20
K1700.20816X25	rapeseed yellow RAL 1021	high performance thermoplastic	2	M8	13,5	18,5	19,1	28,5	6,5	18,6	42,6	47,1	65,2	74,8	10,5	20	25
K1700.20816X30	rapeseed yellow RAL 1021	high performance thermoplastic	2	M8	13,5	18,5	19,1	28,5	6,5	18,6	42,6	47,1	65,2	74,8	10,5	20	30
K1700.20816X35	rapeseed yellow RAL 1021	high performance thermoplastic	2	M8	13,5	18,5	19,1	28,5	6,5	18,6	42,6	47,1	65,2	74,8	10,5	20	35
K1700.20816X40	rapeseed yellow RAL 1021	high performance thermoplastic	2	M8	13,5	18,5	19,1	28,5	6,5	18,6	42,6	47,1	65,2	74,8	10,5	20	40
K1700.20816X45	rapeseed yellow RAL 1021	high performance thermoplastic	2	M8	13,5	18,5	19,1	28,5	6,5	18,6	42,6	47,1	65,2	74,8	10,5	20	45
K1700.20816X50	rapeseed yellow RAL 1021	high performance thermoplastic	2	M8	13,5	18,5	19,1	28,5	6,5	18,6	42,6	47,1	65,2	74,8	10,5	20	50
K1700.20816X55	rapeseed yellow RAL 1021	high performance thermoplastic	2	M8	13,5	18,5	19,1	28,5	6,5	18,6	42,6	47,1	65,2	74,8	10,5	20	55
K1700.20816X60	rapeseed yellow RAL 1021	high performance thermoplastic	2	M8	13,5	18,5	19,1	28,5	6,5	18,6	42,6	47,1	65,2	74,8	10,5	20	60
K1700.21016X15	rapeseed yellow RAL 1021	high performance thermoplastic	2	M10	13,5	18,5	19,1	28,5	6,5	18,6	42,6	47,1	65,2	74,8	10,5	20	15
K1700.21016X20	rapeseed yellow RAL 1021	high performance thermoplastic	2	M10	13,5	18,5	19,1	28,5	6,5	18,6	42,6	47,1	65,2	74,8	10,5	20	20
K1700.21016X25	rapeseed yellow RAL 1021	high performance thermoplastic	2	M10	13,5	18,5	19,1	28,5	6,5	18,6	42,6	47,1	65,2	74,8	10,5	20	25
K1700.21016X30	rapeseed yellow RAL 1021	high performance thermoplastic	2	M10	13,5	18,5	19,1	28,5	6,5	18,6	42,6	47,1	65,2	74,8	10,5	20	30
K1700.21016X35	rapeseed yellow RAL 1021	high performance thermoplastic	2	M10	13,5	18,5	19,1	28,5	6,5	18,6	42,6	47,1	65,2	74,8	10,5	20	35
K1700.21016X40	rapeseed yellow RAL 1021	high performance thermoplastic	2	M10	13,5	18,5	19,1	28,5	6,5	18,6	42,6	47,1	65,2	74,8	10,5	20	40
K1700.21016X45	rapeseed yellow RAL 1021	high performance thermoplastic	2	M10	13,5	18,5	19,1	28,5	6,5	18,6	42,6	47,1	65,2	74,8	10,5	20	45
K1700.21016X50	rapeseed yellow RAL 1021	high performance thermoplastic	2	M10	13,5	18,5	19,1	28,5	6,5	18,6	42,6	47,1	65,2	74,8	10,5	20	50
K1700.21016X55	rapeseed yellow RAL 1021	high performance thermoplastic	2	M10	13,5	18,5	19,1	28,5	6,5	18,6	42,6	47,1	65,2	74,8	10,5	20	55
K1700.21016X60	rapeseed yellow RAL 1021	high performance thermoplastic	2	M10	13,5	18,5	19,1	28,5	6,5	18,6	42,6	47,1	65,2	74,8	10,5	20	60
K1700.30816X15	rapeseed yellow RAL 1021	high performance thermoplastic	3	M8	16	21,2	21,9	37	10	24	54	59,2	80,2	91,1	11,5	22	15
K1700.30816X20	rapeseed yellow RAL 1021	high performance thermoplastic	3	M8	16	21,2	21,9	37	10	24	54	59,2	80,2	91,1	11,5	22	20
K1700.30816X25	rapeseed yellow RAL 1021	high performance thermoplastic	3	M8	16	21,2	21,9	37	10	24	54	59,2	80,2	91,1	11,5	22	25
K1700.30816X30	rapeseed yellow RAL 1021	high performance thermoplastic	3	M8	16	21,2	21,9	37	10	24	54	59,2	80,2	91,1	11,5	22	30
K1700.30816X35	rapeseed yellow RAL 1021	high performance thermoplastic	3	M8	16	21,2	21,9	37	10	24	54	59,2	80,2	91,1	11,5	22	35
K1700.30816X40	rapeseed yellow RAL 1021	high performance thermoplastic	3	M8	16	21,2	21,9	37	10	24	54	59,2	80,2	91,1	11,5	22	40
K1700.30816X45	rapeseed yellow RAL 1021	high performance thermoplastic	3	M8	16	21,2	21,9	37	10	24	54	59,2	80,2	91,1	11,5	22	45
K1700.30816X50	rapeseed yellow RAL 1021	high performance thermoplastic	3	M8	16	21,2	21,9	37	10	24	54	59,2	80,2	91,1	11,5	22	50
K1700.30816X55	rapeseed yellow RAL 1021	high performance thermoplastic	3	M8	16	21,2	21,9	37	10	24	54	59,2	80,2	91,1	11,5	22	55
K1700.30816X60	rapeseed yellow RAL 1021	high performance thermoplastic	3	M8	16	21,2	21,9	37	10	24	54	59,2	80,2	91,1	11,5	22	60
K1700.31016X15	rapeseed yellow RAL 1021	high performance thermoplastic	3	M10	16	21,2	21,9	37	10	24	54	59,2	80,2	91,1	11,5	22	15
K1700.31016X20	rapeseed yellow RAL 1021	high performance thermoplastic	3	M10	16	21,2	21,9	37	10	24	54	59,2	80,2	91,1	11,5	22	20
K1700.31016X25	rapeseed yellow RAL 1021	high performance thermoplastic	3	M10	16	21,2	21,9	37	10	24	54	59,2	80,2	91,1	11,5	22	25
K1700.31016X30	rapeseed yellow RAL 1021	high performance thermoplastic	3	M10	16	21,2	21,9	37	10	24	54	59,2	80,2	91,1	11,5	22	30
K1700.31016X35	rapeseed yellow RAL 1021	high performance thermoplastic	3	M10	16	21,2	21,9	37	10	24	54	59,2	80,2	91,1	11,5	22	35
K1700.31016X40	rapeseed yellow RAL 1021	high performance thermoplastic	3	M10	16	21,2	21,9	37	10	24	54	59,2	80,2	91,1	11,5	22	40
K1700.31016X45	rapeseed yellow RAL 1021	high performance thermoplastic	3	M10	16	21,2	21,9	37	10	24	54	59,2	80,2	91,1	11,5	22	45
K1700.31016X50	rapeseed yellow RAL 1021	high performance thermoplastic	3	M10	16	21,2	21,9	37	10	24	54	59,2	80,2	91,1	11,5	22	50

Adjustable handles, plastic with external thread, threaded insert black oxidized steel

Order No.	Main color	Main material	Size	X	D	D1	D2	H	H1	H2	H3	H4	A	A1	B	No. of teeth	L
K1700.31016X55	rapeseed yellow RAL 1021	high performance thermoplastic	3	M10	16	21,2	21,9	37	10	24	54	59,2	80,2	91,1	11,5	22	55
K1700.31016X60	rapeseed yellow RAL 1021	high performance thermoplastic	3	M10	16	21,2	21,9	37	10	24	54	59,2	80,2	91,1	11,5	22	60
K1700.41016X20	rapeseed yellow RAL 1021	high performance thermoplastic	4	M10	19	26,2	27,1	43,1	10	27,8	62,4	68,1	96,8	110,3	14,1	24	20
K1700.41016X25	rapeseed yellow RAL 1021	high performance thermoplastic	4	M10	19	26,2	27,1	43,1	10	27,8	62,4	68,1	96,8	110,3	14,1	24	25
K1700.41016X30	rapeseed yellow RAL 1021	high performance thermoplastic	4	M10	19	26,2	27,1	43,1	10	27,8	62,4	68,1	96,8	110,3	14,1	24	30
K1700.41016X35	rapeseed yellow RAL 1021	high performance thermoplastic	4	M10	19	26,2	27,1	43,1	10	27,8	62,4	68,1	96,8	110,3	14,1	24	35
K1700.41016X40	rapeseed yellow RAL 1021	high performance thermoplastic	4	M10	19	26,2	27,1	43,1	10	27,8	62,4	68,1	96,8	110,3	14,1	24	40
K1700.41016X45	rapeseed yellow RAL 1021	high performance thermoplastic	4	M10	19	26,2	27,1	43,1	10	27,8	62,4	68,1	96,8	110,3	14,1	24	45
K1700.41016X50	rapeseed yellow RAL 1021	high performance thermoplastic	4	M10	19	26,2	27,1	43,1	10	27,8	62,4	68,1	96,8	110,3	14,1	24	50
K1700.41016X55	rapeseed yellow RAL 1021	high performance thermoplastic	4	M10	19	26,2	27,1	43,1	10	27,8	62,4	68,1	96,8	110,3	14,1	24	55
K1700.41016X60	rapeseed yellow RAL 1021	high performance thermoplastic	4	M10	19	26,2	27,1	43,1	10	27,8	62,4	68,1	96,8	110,3	14,1	24	60
K1700.41016X70	rapeseed yellow RAL 1021	high performance thermoplastic	4	M10	19	26,2	27,1	43,1	10	27,8	62,4	68,1	96,8	110,3	14,1	24	70
K1700.41016X80	rapeseed yellow RAL 1021	high performance thermoplastic	4	M10	19	26,2	27,1	43,1	10	27,8	62,4	68,1	96,8	110,3	14,1	24	80
K1700.41016X90	rapeseed yellow RAL 1021	high performance thermoplastic	4	M10	19	26,2	27,1	43,1	10	27,8	62,4	68,1	96,8	110,3	14,1	24	90
K1700.41216X20	rapeseed yellow RAL 1021	high performance thermoplastic	4	M12	19	26,2	27,1	43,1	10	27,8	62,4	68,1	96,8	110,3	14,1	24	20
K1700.41216X25	rapeseed yellow RAL 1021	high performance thermoplastic	4	M12	19	26,2	27,1	43,1	10	27,8	62,4	68,1	96,8	110,3	14,1	24	25
K1700.41216X30	rapeseed yellow RAL 1021	high performance thermoplastic	4	M12	19	26,2	27,1	43,1	10	27,8	62,4	68,1	96,8	110,3	14,1	24	30
K1700.41216X35	rapeseed yellow RAL 1021	high performance thermoplastic	4	M12	19	26,2	27,1	43,1	10	27,8	62,4	68,1	96,8	110,3	14,1	24	35
K1700.41216X40	rapeseed yellow RAL 1021	high performance thermoplastic	4	M12	19	26,2	27,1	43,1	10	27,8	62,4	68,1	96,8	110,3	14,1	24	40
K1700.41216X45	rapeseed yellow RAL 1021	high performance thermoplastic	4	M12	19	26,2	27,1	43,1	10	27,8	62,4	68,1	96,8	110,3	14,1	24	45
K1700.41216X50	rapeseed yellow RAL 1021	high performance thermoplastic	4	M12	19	26,2	27,1	43,1	10	27,8	62,4	68,1	96,8	110,3	14,1	24	50
K1700.41216X55	rapeseed yellow RAL 1021	high performance thermoplastic	4	M12	19	26,2	27,1	43,1	10	27,8	62,4	68,1	96,8	110,3	14,1	24	55
K1700.41216X60	rapeseed yellow RAL 1021	high performance thermoplastic	4	M12	19	26,2	27,1	43,1	10	27,8	62,4	68,1	96,8	110,3	14,1	24	60
K1700.41216X70	rapeseed yellow RAL 1021	high performance thermoplastic	4	M12	19	26,2	27,1	43,1	10	27,8	62,4	68,1	96,8	110,3	14,1	24	70
K1700.41216X80	rapeseed yellow RAL 1021	high performance thermoplastic	4	M12	19	26,2	27,1	43,1	10	27,8	62,4	68,1	96,8	110,3	14,1	24	80
K1700.41216X90	rapeseed yellow RAL 1021	high performance thermoplastic	4	M12	19	26,2	27,1	43,1	10	27,8	62,4	68,1	96,8	110,3	14,1	24	90
K1700.51216X25	rapeseed yellow RAL 1021	high performance thermoplastic	5	M12	23	30,5	31,5	49,1	12	30,8	72,9	79,2	110,9	126,6	15,1	26	25
K1700.51216X30	rapeseed yellow RAL 1021	high performance thermoplastic	5	M12	23	30,5	31,5	49,1	12	30,8	72,9	79,2	110,9	126,6	15,1	26	30
K1700.51216X35	rapeseed yellow RAL 1021	high performance thermoplastic	5	M12	23	30,5	31,5	49,1	12	30,8	72,9	79,2	110,9	126,6	15,1	26	35
K1700.51216X40	rapeseed yellow RAL 1021	high performance thermoplastic	5	M12	23	30,5	31,5	49,1	12	30,8	72,9	79,2	110,9	126,6	15,1	26	40
K1700.51216X45	rapeseed yellow RAL 1021	high performance thermoplastic	5	M12	23	30,5	31,5	49,1	12	30,8	72,9	79,2	110,9	126,6	15,1	26	45
K1700.51216X50	rapeseed yellow RAL 1021	high performance thermoplastic	5	M12	23	30,5	31,5	49,1	12	30,8	72,9	79,2	110,9	126,6	15,1	26	50
K1700.51216X55	rapeseed yellow RAL 1021	high performance thermoplastic	5	M12	23	30,5	31,5	49,1	12	30,8	72,9	79,2	110,9	126,6	15,1	26	55
K1700.51216X60	rapeseed yellow RAL 1021	high performance thermoplastic	5	M12	23	30,5	31,5	49,1	12	30,8	72,9	79,2	110,9	126,6	15,1	26	60
K1700.51216X70	rapeseed yellow RAL 1021	high performance thermoplastic	5	M12	23	30,5	31,5	49,1	12	30,8	72,9	79,2	110,9	126,6	15,1	26	70
K1700.51216X80	rapeseed yellow RAL 1021	high performance thermoplastic	5	M12	23	30,5	31,5	49,1	12	30,8	72,9	79,2	110,9	126,6	15,1	26	80
K1700.51216X90	rapeseed yellow RAL 1021	high performance thermoplastic	5	M12	23	30,5	31,5	49,1	12	30,8	72,9	79,2	110,9	126,6	15,1	26	90
K1700.51616X25	rapeseed yellow RAL 1021	high performance thermoplastic	5	M16	23	30,5	31,5	49,1	12	30,8	72,9	79,2	110,9	126,6	15,1	26	25
K1700.51616X30	rapeseed yellow RAL 1021	high performance thermoplastic	5	M16	23	30,5	31,5	49,1	12	30,8	72,9	79,2	110,9	126,6	15,1	26	30
K1700.51616X35	rapeseed yellow RAL 1021	high performance thermoplastic	5	M16	23	30,5	31,5	49,1	12	30,8	72,9	79,2	110,9	126,6	15,1	26	35
K1700.51616X40	rapeseed yellow RAL 1021	high performance thermoplastic	5	M16	23	30,5	31,5	49,1	12	30,8	72,9	79,2	110,9	126,6	15,1	26	40
K1700.51616X45	rapeseed yellow RAL 1021	high performance thermoplastic	5	M16	23	30,5	31,5	49,1	12	30,8	72,9	79,2	110,9	126,6	15,1	26	45
K1700.51616X50	rapeseed yellow RAL 1021	high performance thermoplastic	5	M16	23	30,5	31,5	49,1	12	30,8	72,9	79,2	110,9	126,6	15,1	26	50
K1700.51616X55	rapeseed yellow RAL 1021	high performance thermoplastic	5	M16	23	30,5	31,5	49,1	12	30,8	72,9	79,2	110,9	126,6	15,1	26	55
K1700.51616X60	rapeseed yellow RAL 1021	high performance thermoplastic	5	M16	23	30,5	31,5	49,1	12	30,8	72,9	79,2	110,9	126,6	15,1	26	60
K1700.51616X70	rapeseed yellow RAL 1021	high performance thermoplastic	5	M16	23	30,5	31,5	49,1	12	30,8	72,9	79,2	110,9	126,6	15,1	26	70
K1700.51616X80	rapeseed yellow RAL 1021	high performance thermoplastic	5	M16	23	30,5	31,5	49,1	12	30,8	72,9	79,2	110,9	126,6	15,1	26	80
K1700.51616X90	rapeseed yellow RAL 1021	high performance thermoplastic	5	M16	23	30,5	31,5	49,1	12	30,8	72,9	79,2	110,9	126,6	15,1	26	90
K1700.90384X6	traffic red RAL 3020	high performance thermoplastic	9	M3	8	10,5	11	21,4	4	12,4	24	27	22	27,5	6,4	12	6
K1700.90384X10	traffic red RAL 3020	high performance thermoplastic	9	M3	8	10,5	11	21,4	4	12,4	24	27	22	27,5	6,4	12	10
K1700.90384X15	traffic red RAL 3020	high performance thermoplastic	9	M3	8	10,5	11	21,4	4	12,4	24	27	22	27,5	6,4	12	15
K1700.90384X20	traffic red RAL 3020	high performance thermoplastic	9	M3	8	10,5	11	21,4	4	12,4	24	27	22	27,5	6,4	12	20
K1700.90484X10	traffic red RAL 3020	high performance thermoplastic	9	M4	8	10,5	11	21,4	4	12,4	24	27	22	27,5	6,4	12	10
K1700.90484X15	traffic red RAL 3020	high performance thermoplastic	9	M4	8	10,5	11	21,4	4	12,4	24	27	22	27,5	6,4	12	15
K1700.90484X20	traffic red RAL 3020	high performance thermoplastic	9	M4	8	10,5	11	21,4	4	12,4	24	27	22	27,5	6,4	12	20
K1700.90484X25	traffic red RAL 3020	high performance thermoplastic	9	M4	8	10,5	11	21,4	4	12,4	24	27	22	27,5	6,4	12	25
K1700.90484X30	traffic red RAL 3020	high performance thermoplastic	9	M4	8	10,5	11	21,4	4	12,4	24	27	22	27,5	6,4	12	30
K1700.90484X35	traffic red RAL 3020	high performance thermoplastic	9	M4	8	10,5	11	21,4	4	12,4	24	27	22	27,5	6,4	12	35
K1700.90584X10	traffic red RAL 3020	high performance thermoplastic	9	M5	8	10,5	11	21,4	4	12,4	24	27	22	27,5	6,4	12	10
K1700.90584X15	traffic red RAL 3020	high performance thermoplastic	9	M5	8	10,5	11	21,4	4	12,4	24	27	22	27,5	6,4	12	15
K1700.90584X20	traffic red RAL 3020	high performance thermoplastic	9	M5	8	10,5	11	21,4	4	12,4	24	27	22	27,5	6,4	12	20
K1700.90584X25	traffic red RAL 3020	high performance thermoplastic	9	M5	8	10,5	11	21,4	4	12,4	24	27	22	27,5	6,4	12	25
K1700.90584X30	traffic red RAL 3020	high performance thermoplastic	9	M5	8	10,5	11	21,4	4	12,4	24	27	22	27,5	6,4	12	30

© KIPP Inc.

Adjustable handles, plastic with external thread, threaded insert black oxidized steel

Order No.	Main color	Main material	Size	X	D	D1	D2	H	H1	H2	H3	H4	A	A1	B	No. of teeth	L
K1700.90584X35	traffic red RAL 3020	high performance thermoplastic	9	M5	8	10,5	11	21,4	4	12,4	24	27	22	27,5	6,4	12	35
K1700.00384X6	traffic red RAL 3020	high performance thermoplastic	0	M3	10	13,2	13,8	24,5	4	15,5	30	33,5	30	36,9	7,6	16	6
K1700.00384X10	traffic red RAL 3020	high performance thermoplastic	0	M3	10	13,2	13,8	24,5	4	15,5	30	33,5	30	36,9	7,6	16	10
K1700.00384X15	traffic red RAL 3020	high performance thermoplastic	0	M3	10	13,2	13,8	24,5	4	15,5	30	33,5	30	36,9	7,6	16	15
K1700.00384X20	traffic red RAL 3020	high performance thermoplastic	0	M3	10	13,2	13,8	24,5	4	15,5	30	33,5	30	36,9	7,6	16	20
K1700.00484X10	traffic red RAL 3020	high performance thermoplastic	0	M4	10	13,2	13,8	24,5	4	15,5	30	33,5	30	36,9	7,6	16	10
K1700.00484X15	traffic red RAL 3020	high performance thermoplastic	0	M4	10	13,2	13,8	24,5	4	15,5	30	33,5	30	36,9	7,6	16	15
K1700.00484X20	traffic red RAL 3020	high performance thermoplastic	0	M4	10	13,2	13,8	24,5	4	15,5	30	33,5	30	36,9	7,6	16	20
K1700.00484X25	traffic red RAL 3020	high performance thermoplastic	0	M4	10	13,2	13,8	24,5	4	15,5	30	33,5	30	36,9	7,6	16	25
K1700.00484X30	traffic red RAL 3020	high performance thermoplastic	0	M4	10	13,2	13,8	24,5	4	15,5	30	33,5	30	36,9	7,6	16	30
K1700.00484X35	traffic red RAL 3020	high performance thermoplastic	0	M4	10	13,2	13,8	24,5	4	15,5	30	33,5	30	36,9	7,6	16	35
K1700.00484X40	traffic red RAL 3020	high performance thermoplastic	0	M4	10	13,2	13,8	24,5	4	15,5	30	33,5	30	36,9	7,6	16	40
K1700.00484X45	traffic red RAL 3020	high performance thermoplastic	0	M4	10	13,2	13,8	24,5	4	15,5	30	33,5	30	36,9	7,6	16	45
K1700.00484X50	traffic red RAL 3020	high performance thermoplastic	0	M4	10	13,2	13,8	24,5	4	15,5	30	33,5	30	36,9	7,6	16	50
K1700.00584X10	traffic red RAL 3020	high performance thermoplastic	0	M5	10	13,2	13,8	24,5	4	15,5	30	33,5	30	36,9	7,6	16	10
K1700.00584X15	traffic red RAL 3020	high performance thermoplastic	0	M5	10	13,2	13,8	24,5	4	15,5	30	33,5	30	36,9	7,6	16	15
K1700.00584X20	traffic red RAL 3020	high performance thermoplastic	0	M5	10	13,2	13,8	24,5	4	15,5	30	33,5	30	36,9	7,6	16	20
K1700.00584X25	traffic red RAL 3020	high performance thermoplastic	0	M5	10	13,2	13,8	24,5	4	15,5	30	33,5	30	36,9	7,6	16	25
K1700.00584X30	traffic red RAL 3020	high performance thermoplastic	0	M5	10	13,2	13,8	24,5	4	15,5	30	33,5	30	36,9	7,6	16	30
K1700.00584X35	traffic red RAL 3020	high performance thermoplastic	0	M5	10	13,2	13,8	24,5	4	15,5	30	33,5	30	36,9	7,6	16	35
K1700.00584X40	traffic red RAL 3020	high performance thermoplastic	0	M5	10	13,2	13,8	24,5	4	15,5	30	33,5	30	36,9	7,6	16	40
K1700.00584X45	traffic red RAL 3020	high performance thermoplastic	0	M5	10	13,2	13,8	24,5	4	15,5	30	33,5	30	36,9	7,6	16	45
K1700.00584X50	traffic red RAL 3020	high performance thermoplastic	0	M5	10	13,2	13,8	24,5	4	15,5	30	33,5	30	36,9	7,6	16	50
K1700.10584X10	red RAL 3020	high performance thermoplastic	1	M5	10	13,2	13,8	24,5	4	14,2	30,8	35	39,9	46,8	7,9	16	10
K1700.10584X15	red RAL 3020	high performance thermoplastic	1	M5	10	13,2	13,8	24,5	4	14,2	30,8	35	39,9	46,8	7,9	16	15
K1700.10584X20	red RAL 3020	high performance thermoplastic	1	M5	10	13,2	13,8	24,5	4	14,2	30,8	35	39,9	46,8	7,9	16	20
K1700.10584X25	red RAL 3020	high performance thermoplastic	1	M5	10	13,2	13,8	24,5	4	14,2	30,8	35	39,9	46,8	7,9	16	25
K1700.10584X30	red RAL 3020	high performance thermoplastic	1	M5	10	13,2	13,8	24,5	4	14,2	30,8	35	39,9	46,8	7,9	16	30
K1700.10584X35	red RAL 3020	high performance thermoplastic	1	M5	10	13,2	13,8	24,5	4	14,2	30,8	35	39,9	46,8	7,9	16	35
K1700.10584X40	red RAL 3020	high performance thermoplastic	1	M5	10	13,2	13,8	24,5	4	14,2	30,8	35	39,9	46,8	7,9	16	40
K1700.10584X45	red RAL 3020	high performance thermoplastic	1	M5	10	13,2	13,8	24,5	4	14,2	30,8	35	39,9	46,8	7,9	16	45
K1700.10584X50	red RAL 3020	high performance thermoplastic	1	M5	10	13,2	13,8	24,5	4	14,2	30,8	35	39,9	46,8	7,9	16	50
K1700.10684X10	red RAL 3020	high performance thermoplastic	1	M6	10	13,2	13,8	24,5	4	14,2	30,8	35	39,9	46,8	7,9	16	10
K1700.10684X15	red RAL 3020	high performance thermoplastic	1	M6	10	13,2	13,8	24,5	4	14,2	30,8	35	39,9	46,8	7,9	16	15
K1700.10684X20	red RAL 3020	high performance thermoplastic	1	M6	10	13,2	13,8	24,5	4	14,2	30,8	35	39,9	46,8	7,9	16	20
K1700.10684X25	red RAL 3020	high performance thermoplastic	1	M6	10	13,2	13,8	24,5	4	14,2	30,8	35	39,9	46,8	7,9	16	25
K1700.10684X30	red RAL 3020	high performance thermoplastic	1	M6	10	13,2	13,8	24,5	4	14,2	30,8	35	39,9	46,8	7,9	16	30
K1700.10684X35	red RAL 3020	high performance thermoplastic	1	M6	10	13,2	13,8	24,5	4	14,2	30,8	35	39,9	46,8	7,9	16	35
K1700.10684X40	red RAL 3020	high performance thermoplastic	1	M6	10	13,2	13,8	24,5	4	14,2	30,8	35	39,9	46,8	7,9	16	40
K1700.10684X45	red RAL 3020	high performance thermoplastic	1	M6	10	13,2	13,8	24,5	4	14,2	30,8	35	39,9	46,8	7,9	16	45
K1700.10684X50	red RAL 3020	high performance thermoplastic	1	M6	10	13,2	13,8	24,5	4	14,2	30,8	35	39,9	46,8	7,9	16	50
K1700.20684X15	red RAL 3020	high performance thermoplastic	2	M6	13,5	18,5	19,1	28,5	6,5	18,6	42,6	47,1	65,2	74,8	10,5	20	15
K1700.20684X20	red RAL 3020	high performance thermoplastic	2	M6	13,5	18,5	19,1	28,5	6,5	18,6	42,6	47,1	65,2	74,8	10,5	20	20
K1700.20684X25	red RAL 3020	high performance thermoplastic	2	M6	13,5	18,5	19,1	28,5	6,5	18,6	42,6	47,1	65,2	74,8	10,5	20	25
K1700.20684X30	red RAL 3020	high performance thermoplastic	2	M6	13,5	18,5	19,1	28,5	6,5	18,6	42,6	47,1	65,2	74,8	10,5	20	30
K1700.20684X35	red RAL 3020	high performance thermoplastic	2	M6	13,5	18,5	19,1	28,5	6,5	18,6	42,6	47,1	65,2	74,8	10,5	20	35
K1700.20684X40	red RAL 3020	high performance thermoplastic	2	M6	13,5	18,5	19,1	28,5	6,5	18,6	42,6	47,1	65,2	74,8	10,5	20	40
K1700.20684X45	red RAL 3020	high performance thermoplastic	2	M6	13,5	18,5	19,1	28,5	6,5	18,6	42,6	47,1	65,2	74,8	10,5	20	45
K1700.20684X50	red RAL 3020	high performance thermoplastic	2	M6	13,5	18,5	19,1	28,5	6,5	18,6	42,6	47,1	65,2	74,8	10,5	20	50
K1700.20684X55	red RAL 3020	high performance thermoplastic	2	M6	13,5	18,5	19,1	28,5	6,5	18,6	42,6	47,1	65,2	74,8	10,5	20	55
K1700.20684X60	red RAL 3020	high performance thermoplastic	2	M6	13,5	18,5	19,1	28,5	6,5	18,6	42,6	47,1	65,2	74,8	10,5	20	60
K1700.20884X15	red RAL 3020	high performance thermoplastic	2	M8	13,5	18,5	19,1	28,5	6,5	18,6	42,6	47,1	65,2	74,8	10,5	20	15
K1700.20884X20	red RAL 3020	high performance thermoplastic	2	M8	13,5	18,5	19,1	28,5	6,5	18,6	42,6	47,1	65,2	74,8	10,5	20	20
K1700.20884X25	red RAL 3020	high performance thermoplastic	2	M8	13,5	18,5	19,1	28,5	6,5	18,6	42,6	47,1	65,2	74,8	10,5	20	25
K1700.20884X30	red RAL 3020	high performance thermoplastic	2	M8	13,5	18,5	19,1	28,5	6,5	18,6	42,6	47,1	65,2	74,8	10,5	20	30
K1700.20884X35	red RAL 3020	high performance thermoplastic	2	M8	13,5	18,5	19,1	28,5	6,5	18,6	42,6	47,1	65,2	74,8	10,5	20	35
K1700.20884X40	red RAL 3020	high performance thermoplastic	2	M8	13,5	18,5	19,1	28,5	6,5	18,6	42,6	47,1	65,2	74,8	10,5	20	40
K1700.20884X45	red RAL 3020	high performance thermoplastic	2	M8	13,5	18,5	19,1	28,5	6,5	18,6	42,6	47,1	65,2	74,8	10,5	20	45
K1700.20884X50	red RAL 3020	high performance thermoplastic	2	M8	13,5	18,5	19,1	28,5	6,5	18,6	42,6	47,1	65,2	74,8	10,5	20	50
K1700.20884X55	red RAL 3020	high performance thermoplastic	2	M8	13,5	18,5	19,1	28,5	6,5	18,6	42,6	47,1	65,2	74,8	10,5	20	55
K1700.20884X60	red RAL 3020	high performance thermoplastic	2	M8	13,5	18,5	19,1	28,5	6,5	18,6	42,6	47,1	65,2	74,8	10,5	20	60
K1700.21084X15	red RAL 3020	high performance thermoplastic	2	M10	13,5	18,5	19,1	28,5	6,5	18,6	42,6	47,1	65,2	74,8	10,5	20	15
K1700.21084X20	red RAL 3020	high performance thermoplastic	2	M10	13,5	18,5	19,1	28,5	6,5	18,6	42,6	47,1	65,2	74,8	10,5	20	20

© KIPP Inc.

Adjustable handles, plastic with external thread, threaded insert black oxidized steel

Order No.	Main color	Main material	Size	X	D	D1	D2	H	H1	H2	H3	H4	A	A1	B	No. of teeth	L
K1700.21084X25	red RAL 3020	high performance thermoplastic	2	M10	13,5	18,5	19,1	28,5	6,5	18,6	42,6	47,1	65,2	74,8	10,5	20	25
K1700.21084X30	red RAL 3020	high performance thermoplastic	2	M10	13,5	18,5	19,1	28,5	6,5	18,6	42,6	47,1	65,2	74,8	10,5	20	30
K1700.21084X35	red RAL 3020	high performance thermoplastic	2	M10	13,5	18,5	19,1	28,5	6,5	18,6	42,6	47,1	65,2	74,8	10,5	20	35
K1700.21084X40	red RAL 3020	high performance thermoplastic	2	M10	13,5	18,5	19,1	28,5	6,5	18,6	42,6	47,1	65,2	74,8	10,5	20	40
K1700.21084X45	red RAL 3020	high performance thermoplastic	2	M10	13,5	18,5	19,1	28,5	6,5	18,6	42,6	47,1	65,2	74,8	10,5	20	45
K1700.21084X50	red RAL 3020	high performance thermoplastic	2	M10	13,5	18,5	19,1	28,5	6,5	18,6	42,6	47,1	65,2	74,8	10,5	20	50
K1700.21084X55	red RAL 3020	high performance thermoplastic	2	M10	13,5	18,5	19,1	28,5	6,5	18,6	42,6	47,1	65,2	74,8	10,5	20	55
K1700.21084X60	red RAL 3020	high performance thermoplastic	2	M10	13,5	18,5	19,1	28,5	6,5	18,6	42,6	47,1	65,2	74,8	10,5	20	60
K1700.30884X15	red RAL 3020	high performance thermoplastic	3	M8	16	21,2	21,9	37	10	24	54	59,2	80,2	91,1	11,5	22	15
K1700.30884X20	red RAL 3020	high performance thermoplastic	3	M8	16	21,2	21,9	37	10	24	54	59,2	80,2	91,1	11,5	22	20
K1700.30884X25	red RAL 3020	high performance thermoplastic	3	M8	16	21,2	21,9	37	10	24	54	59,2	80,2	91,1	11,5	22	25
K1700.30884X30	red RAL 3020	high performance thermoplastic	3	M8	16	21,2	21,9	37	10	24	54	59,2	80,2	91,1	11,5	22	30
K1700.30884X35	red RAL 3020	high performance thermoplastic	3	M8	16	21,2	21,9	37	10	24	54	59,2	80,2	91,1	11,5	22	35
K1700.30884X40	red RAL 3020	high performance thermoplastic	3	M8	16	21,2	21,9	37	10	24	54	59,2	80,2	91,1	11,5	22	40
K1700.30884X45	red RAL 3020	high performance thermoplastic	3	M8	16	21,2	21,9	37	10	24	54	59,2	80,2	91,1	11,5	22	45
K1700.30884X50	red RAL 3020	high performance thermoplastic	3	M8	16	21,2	21,9	37	10	24	54	59,2	80,2	91,1	11,5	22	50
K1700.30884X55	red RAL 3020	high performance thermoplastic	3	M8	16	21,2	21,9	37	10	24	54	59,2	80,2	91,1	11,5	22	55
K1700.30884X60	red RAL 3020	high performance thermoplastic	3	M8	16	21,2	21,9	37	10	24	54	59,2	80,2	91,1	11,5	22	60
K1700.31084X15	red RAL 3020	high performance thermoplastic	3	M10	16	21,2	21,9	37	10	24	54	59,2	80,2	91,1	11,5	22	15
K1700.31084X20	red RAL 3020	high performance thermoplastic	3	M10	16	21,2	21,9	37	10	24	54	59,2	80,2	91,1	11,5	22	20
K1700.31084X25	red RAL 3020	high performance thermoplastic	3	M10	16	21,2	21,9	37	10	24	54	59,2	80,2	91,1	11,5	22	25
K1700.31084X30	red RAL 3020	high performance thermoplastic	3	M10	16	21,2	21,9	37	10	24	54	59,2	80,2	91,1	11,5	22	30
K1700.31084X35	red RAL 3020	high performance thermoplastic	3	M10	16	21,2	21,9	37	10	24	54	59,2	80,2	91,1	11,5	22	35
K1700.31084X40	red RAL 3020	high performance thermoplastic	3	M10	16	21,2	21,9	37	10	24	54	59,2	80,2	91,1	11,5	22	40
K1700.31084X45	red RAL 3020	high performance thermoplastic	3	M10	16	21,2	21,9	37	10	24	54	59,2	80,2	91,1	11,5	22	45
K1700.31084X50	red RAL 3020	high performance thermoplastic	3	M10	16	21,2	21,9	37	10	24	54	59,2	80,2	91,1	11,5	22	50
K1700.31084X55	red RAL 3020	high performance thermoplastic	3	M10	16	21,2	21,9	37	10	24	54	59,2	80,2	91,1	11,5	22	55
K1700.31084X60	red RAL 3020	high performance thermoplastic	3	M10	16	21,2	21,9	37	10	24	54	59,2	80,2	91,1	11,5	22	60
K1700.41084X20	red RAL 3020	high performance thermoplastic	4	M10	19	26,2	27,1	43,1	10	27,8	62,4	68,1	96,8	110,3	14,1	24	20
K1700.41084X25	red RAL 3020	high performance thermoplastic	4	M10	19	26,2	27,1	43,1	10	27,8	62,4	68,1	96,8	110,3	14,1	24	25
K1700.41084X30	red RAL 3020	high performance thermoplastic	4	M10	19	26,2	27,1	43,1	10	27,8	62,4	68,1	96,8	110,3	14,1	24	30
K1700.41084X35	red RAL 3020	high performance thermoplastic	4	M10	19	26,2	27,1	43,1	10	27,8	62,4	68,1	96,8	110,3	14,1	24	35
K1700.41084X40	red RAL 3020	high performance thermoplastic	4	M10	19	26,2	27,1	43,1	10	27,8	62,4	68,1	96,8	110,3	14,1	24	40
K1700.41084X45	red RAL 3020	high performance thermoplastic	4	M10	19	26,2	27,1	43,1	10	27,8	62,4	68,1	96,8	110,3	14,1	24	45
K1700.41084X50	red RAL 3020	high performance thermoplastic	4	M10	19	26,2	27,1	43,1	10	27,8	62,4	68,1	96,8	110,3	14,1	24	50
K1700.41084X55	red RAL 3020	high performance thermoplastic	4	M10	19	26,2	27,1	43,1	10	27,8	62,4	68,1	96,8	110,3	14,1	24	55
K1700.41084X60	red RAL 3020	high performance thermoplastic	4	M10	19	26,2	27,1	43,1	10	27,8	62,4	68,1	96,8	110,3	14,1	24	60
K1700.41084X70	red RAL 3020	high performance thermoplastic	4	M10	19	26,2	27,1	43,1	10	27,8	62,4	68,1	96,8	110,3	14,1	24	70
K1700.41084X80	red RAL 3020	high performance thermoplastic	4	M10	19	26,2	27,1	43,1	10	27,8	62,4	68,1	96,8	110,3	14,1	24	80
K1700.41084X90	red RAL 3020	high performance thermoplastic	4	M10	19	26,2	27,1	43,1	10	27,8	62,4	68,1	96,8	110,3	14,1	24	90
K1700.41284X20	red RAL 3020	high performance thermoplastic	4	M12	19	26,2	27,1	43,1	10	27,8	62,4	68,1	96,8	110,3	14,1	24	20
K1700.41284X25	red RAL 3020	high performance thermoplastic	4	M12	19	26,2	27,1	43,1	10	27,8	62,4	68,1	96,8	110,3	14,1	24	25
K1700.41284X30	red RAL 3020	high performance thermoplastic	4	M12	19	26,2	27,1	43,1	10	27,8	62,4	68,1	96,8	110,3	14,1	24	30
K1700.41284X35	red RAL 3020	high performance thermoplastic	4	M12	19	26,2	27,1	43,1	10	27,8	62,4	68,1	96,8	110,3	14,1	24	35
K1700.41284X40	red RAL 3020	high performance thermoplastic	4	M12	19	26,2	27,1	43,1	10	27,8	62,4	68,1	96,8	110,3	14,1	24	40
K1700.41284X45	red RAL 3020	high performance thermoplastic	4	M12	19	26,2	27,1	43,1	10	27,8	62,4	68,1	96,8	110,3	14,1	24	45
K1700.41284X50	red RAL 3020	high performance thermoplastic	4	M12	19	26,2	27,1	43,1	10	27,8	62,4	68,1	96,8	110,3	14,1	24	50
K1700.41284X55	red RAL 3020	high performance thermoplastic	4	M12	19	26,2	27,1	43,1	10	27,8	62,4	68,1	96,8	110,3	14,1	24	55
K1700.41284X60	red RAL 3020	high performance thermoplastic	4	M12	19	26,2	27,1	43,1	10	27,8	62,4	68,1	96,8	110,3	14,1	24	60
K1700.41284X70	red RAL 3020	high performance thermoplastic	4	M12	19	26,2	27,1	43,1	10	27,8	62,4	68,1	96,8	110,3	14,1	24	70
K1700.41284X80	red RAL 3020	high performance thermoplastic	4	M12	19	26,2	27,1	43,1	10	27,8	62,4	68,1	96,8	110,3	14,1	24	80
K1700.41284X90	red RAL 3020	high performance thermoplastic	4	M12	19	26,2	27,1	43,1	10	27,8	62,4	68,1	96,8	110,3	14,1	24	90
K1700.51284X25	red RAL 3020	high performance thermoplastic	5	M12	23	30,5	31,5	49,1	12	30,8	72,9	79,2	110,9	126,6	15,1	26	25
K1700.51284X30	red RAL 3020	high performance thermoplastic	5	M12	23	30,5	31,5	49,1	12	30,8	72,9	79,2	110,9	126,6	15,1	26	30
K1700.51284X35	red RAL 3020	high performance thermoplastic	5	M12	23	30,5	31,5	49,1	12	30,8	72,9	79,2	110,9	126,6	15,1	26	35
K1700.51284X40	red RAL 3020	high performance thermoplastic	5	M12	23	30,5	31,5	49,1	12	30,8	72,9	79,2	110,9	126,6	15,1	26	40
K1700.51284X45	red RAL 3020	high performance thermoplastic	5	M12	23	30,5	31,5	49,1	12	30,8	72,9	79,2	110,9	126,6	15,1	26	45
K1700.51284X50	red RAL 3020	high performance thermoplastic	5	M12	23	30,5	31,5	49,1	12	30,8	72,9	79,2	110,9	126,6	15,1	26	50
K1700.51284X55	red RAL 3020	high performance thermoplastic	5	M12	23	30,5	31,5	49,1	12	30,8	72,9	79,2	110,9	126,6	15,1	26	55
K1700.51284X60	red RAL 3020	high performance thermoplastic	5	M12	23	30,5	31,5	49,1	12	30,8	72,9	79,2	110,9	126,6	15,1	26	60
K1700.51284X70	red RAL 3020	high performance thermoplastic	5	M12	23	30,5	31,5	49,1	12	30,8	72,9	79,2	110,9	126,6	15,1	26	70
K1700.51284X80	red RAL 3020	high performance thermoplastic	5	M12	23	30,5	31,5	49,1	12	30,8	72,9	79,2	110,9	126,6	15,1	26	80
K1700.51284X90	red RAL 3020	high performance thermoplastic	5	M12	23	30,5	31,5	49,1	12	30,8	72,9	79,2	110,9	126,6	15,1	26	90

© KIPP Inc.

Adjustable handles, plastic with external thread, threaded insert black oxidized steel

Order No.	Main color	Main material	Size	X	D	D1	D2	H	H1	H2	H3	H4	A	A1	B	No. of teeth	L
K1700.51684X25	red RAL 3020	high performance thermoplastic	5	M16	23	30,5	31,5	49,1	12	30,8	72,9	79,2	110,9	126,6	15,1	26	25
K1700.51684X30	red RAL 3020	high performance thermoplastic	5	M16	23	30,5	31,5	49,1	12	30,8	72,9	79,2	110,9	126,6	15,1	26	30
K1700.51684X35	red RAL 3020	high performance thermoplastic	5	M16	23	30,5	31,5	49,1	12	30,8	72,9	79,2	110,9	126,6	15,1	26	35
K1700.51684X40	red RAL 3020	high performance thermoplastic	5	M16	23	30,5	31,5	49,1	12	30,8	72,9	79,2	110,9	126,6	15,1	26	40
K1700.51684X45	red RAL 3020	high performance thermoplastic	5	M16	23	30,5	31,5	49,1	12	30,8	72,9	79,2	110,9	126,6	15,1	26	45
K1700.51684X50	red RAL 3020	high performance thermoplastic	5	M16	23	30,5	31,5	49,1	12	30,8	72,9	79,2	110,9	126,6	15,1	26	50
K1700.51684X55	red RAL 3020	high performance thermoplastic	5	M16	23	30,5	31,5	49,1	12	30,8	72,9	79,2	110,9	126,6	15,1	26	55
K1700.51684X60	red RAL 3020	high performance thermoplastic	5	M16	23	30,5	31,5	49,1	12	30,8	72,9	79,2	110,9	126,6	15,1	26	60
K1700.51684X70	red RAL 3020	high performance thermoplastic	5	M16	23	30,5	31,5	49,1	12	30,8	72,9	79,2	110,9	126,6	15,1	26	70
K1700.51684X80	red RAL 3020	high performance thermoplastic	5	M16	23	30,5	31,5	49,1	12	30,8	72,9	79,2	110,9	126,6	15,1	26	80
K1700.51684X90	red RAL 3020	high performance thermoplastic	5	M16	23	30,5	31,5	49,1	12	30,8	72,9	79,2	110,9	126,6	15,1	26	90
K1700.90386X6	green RAL 6032	high performance thermoplastic	9	M3	8	10,5	11	21,4	4	12,4	24	27	22	27,5	6,4	12	6
K1700.90386X10	green RAL 6032	high performance thermoplastic	9	M3	8	10,5	11	21,4	4	12,4	24	27	22	27,5	6,4	12	10
K1700.90386X15	green RAL 6032	high performance thermoplastic	9	M3	8	10,5	11	21,4	4	12,4	24	27	22	27,5	6,4	12	15
K1700.90386X20	green RAL 6032	high performance thermoplastic	9	M3	8	10,5	11	21,4	4	12,4	24	27	22	27,5	6,4	12	20
K1700.90486X10	green RAL 6032	high performance thermoplastic	9	M4	8	10,5	11	21,4	4	12,4	24	27	22	27,5	6,4	12	10
K1700.90486X15	green RAL 6032	high performance thermoplastic	9	M4	8	10,5	11	21,4	4	12,4	24	27	22	27,5	6,4	12	15
K1700.90486X20	green RAL 6032	high performance thermoplastic	9	M4	8	10,5	11	21,4	4	12,4	24	27	22	27,5	6,4	12	20
K1700.90486X25	green RAL 6032	high performance thermoplastic	9	M4	8	10,5	11	21,4	4	12,4	24	27	22	27,5	6,4	12	25
K1700.90486X30	green RAL 6032	high performance thermoplastic	9	M4	8	10,5	11	21,4	4	12,4	24	27	22	27,5	6,4	12	30
K1700.90486X35	green RAL 6032	high performance thermoplastic	9	M4	8	10,5	11	21,4	4	12,4	24	27	22	27,5	6,4	12	35
K1700.90586X10	green RAL 6032	high performance thermoplastic	9	M5	8	10,5	11	21,4	4	12,4	24	27	22	27,5	6,4	12	10
K1700.90586X15	green RAL 6032	high performance thermoplastic	9	M5	8	10,5	11	21,4	4	12,4	24	27	22	27,5	6,4	12	15
K1700.90586X20	green RAL 6032	high performance thermoplastic	9	M5	8	10,5	11	21,4	4	12,4	24	27	22	27,5	6,4	12	20
K1700.90586X25	green RAL 6032	high performance thermoplastic	9	M5	8	10,5	11	21,4	4	12,4	24	27	22	27,5	6,4	12	25
K1700.90586X30	green RAL 6032	high performance thermoplastic	9	M5	8	10,5	11	21,4	4	12,4	24	27	22	27,5	6,4	12	30
K1700.90586X35	green RAL 6032	high performance thermoplastic	9	M5	8	10,5	11	21,4	4	12,4	24	27	22	27,5	6,4	12	35
K1700.00386X6	green RAL 6032	high performance thermoplastic	0	M3	10	13,2	13,8	24,5	4	15,5	30	33,5	30	36,9	7,6	16	6
K1700.00386X10	green RAL 6032	high performance thermoplastic	0	M3	10	13,2	13,8	24,5	4	15,5	30	33,5	30	36,9	7,6	16	10
K1700.00386X15	green RAL 6032	high performance thermoplastic	0	M3	10	13,2	13,8	24,5	4	15,5	30	33,5	30	36,9	7,6	16	15
K1700.00386X20	green RAL 6032	high performance thermoplastic	0	M3	10	13,2	13,8	24,5	4	15,5	30	33,5	30	36,9	7,6	16	20
K1700.00486X10	green RAL 6032	high performance thermoplastic	0	M4	10	13,2	13,8	24,5	4	15,5	30	33,5	30	36,9	7,6	16	10
K1700.00486X15	green RAL 6032	high performance thermoplastic	0	M4	10	13,2	13,8	24,5	4	15,5	30	33,5	30	36,9	7,6	16	15
K1700.00486X20	green RAL 6032	high performance thermoplastic	0	M4	10	13,2	13,8	24,5	4	15,5	30	33,5	30	36,9	7,6	16	20
K1700.00486X25	green RAL 6032	high performance thermoplastic	0	M4	10	13,2	13,8	24,5	4	15,5	30	33,5	30	36,9	7,6	16	25
K1700.00486X30	green RAL 6032	high performance thermoplastic	0	M4	10	13,2	13,8	24,5	4	15,5	30	33,5	30	36,9	7,6	16	30
K1700.00486X35	green RAL 6032	high performance thermoplastic	0	M4	10	13,2	13,8	24,5	4	15,5	30	33,5	30	36,9	7,6	16	35
K1700.00486X40	green RAL 6032	high performance thermoplastic	0	M4	10	13,2	13,8	24,5	4	15,5	30	33,5	30	36,9	7,6	16	40
K1700.00486X45	green RAL 6032	high performance thermoplastic	0	M4	10	13,2	13,8	24,5	4	15,5	30	33,5	30	36,9	7,6	16	45
K1700.00486X50	green RAL 6032	high performance thermoplastic	0	M4	10	13,2	13,8	24,5	4	15,5	30	33,5	30	36,9	7,6	16	50
K1700.00586X10	green RAL 6032	high performance thermoplastic	0	M5	10	13,2	13,8	24,5	4	15,5	30	33,5	30	36,9	7,6	16	10
K1700.00586X15	green RAL 6032	high performance thermoplastic	0	M5	10	13,2	13,8	24,5	4	15,5	30	33,5	30	36,9	7,6	16	15
K1700.00586X20	green RAL 6032	high performance thermoplastic	0	M5	10	13,2	13,8	24,5	4	15,5	30	33,5	30	36,9	7,6	16	20
K1700.00586X25	green RAL 6032	high performance thermoplastic	0	M5	10	13,2	13,8	24,5	4	15,5	30	33,5	30	36,9	7,6	16	25
K1700.00586X30	green RAL 6032	high performance thermoplastic	0	M5	10	13,2	13,8	24,5	4	15,5	30	33,5	30	36,9	7,6	16	30
K1700.00586X35	green RAL 6032	high performance thermoplastic	0	M5	10	13,2	13,8	24,5	4	15,5	30	33,5	30	36,9	7,6	16	35
K1700.00586X40	green RAL 6032	high performance thermoplastic	0	M5	10	13,2	13,8	24,5	4	15,5	30	33,5	30	36,9	7,6	16	40
K1700.00586X45	green RAL 6032	high performance thermoplastic	0	M5	10	13,2	13,8	24,5	4	15,5	30	33,5	30	36,9	7,6	16	45
K1700.00586X50	green RAL 6032	high performance thermoplastic	0	M5	10	13,2	13,8	24,5	4	15,5	30	33,5	30	36,9	7,6	16	50
K1700.10586X10	green RAL 6032	high performance thermoplastic	1	M5	10	13,2	13,8	24,5	4	14,2	30,8	35	39,9	46,8	7,9	16	10
K1700.10586X15	green RAL 6032	high performance thermoplastic	1	M5	10	13,2	13,8	24,5	4	14,2	30,8	35	39,9	46,8	7,9	16	15
K1700.10586X20	green RAL 6032	high performance thermoplastic	1	M5	10	13,2	13,8	24,5	4	14,2	30,8	35	39,9	46,8	7,9	16	20
K1700.10586X25	green RAL 6032	high performance thermoplastic	1	M5	10	13,2	13,8	24,5	4	14,2	30,8	35	39,9	46,8	7,9	16	25
K1700.10586X30	green RAL 6032	high performance thermoplastic	1	M5	10	13,2	13,8	24,5	4	14,2	30,8	35	39,9	46,8	7,9	16	30
K1700.10586X35	green RAL 6032	high performance thermoplastic	1	M5	10	13,2	13,8	24,5	4	14,2	30,8	35	39,9	46,8	7,9	16	35
K1700.10586X40	green RAL 6032	high performance thermoplastic	1	M5	10	13,2	13,8	24,5	4	14,2	30,8	35	39,9	46,8	7,9	16	40
K1700.10586X45	green RAL 6032	high performance thermoplastic	1	M5	10	13,2	13,8	24,5	4	14,2	30,8	35	39,9	46,8	7,9	16	45
K1700.10586X50	green RAL 6032	high performance thermoplastic	1	M5	10	13,2	13,8	24,5	4	14,2	30,8	35	39,9	46,8	7,9	16	50
K1700.10686X10	green RAL 6032	high performance thermoplastic	1	M6	10	13,2	13,8	24,5	4	14,2	30,8	35	39,9	46,8	7,9	16	10
K1700.10686X15	green RAL 6032	high performance thermoplastic	1	M6	10	13,2	13,8	24,5	4	14,2	30,8	35	39,9	46,8	7,9	16	15
K1700.10686X20	green RAL 6032	high performance thermoplastic	1	M6	10	13,2	13,8	24,5	4	14,2	30,8	35	39,9	46,8	7,9	16	20
K1700.10686X25	green RAL 6032	high performance thermoplastic	1	M6	10	13,2	13,8	24,5	4	14,2	30,8	35	39,9	46,8	7,9	16	25
K1700.10686X30	green RAL 6032	high performance thermoplastic	1	M6	10	13,2	13,8	24,5	4	14,2	30,8	35	39,9	46,8	7,9	16	30

© KIPP Inc.

Adjustable handles, plastic with external thread, threaded insert black oxidized steel

Order No.	Main color	Main material	Size	X	D	D1	D2	H	H1	H2	H3	H4	A	A1	B	No. of teeth	L
K1700.10686X35	green RAL 6032	high performance thermoplastic	1	M6	10	13,2	13,8	24,5	4	14,2	30,8	35	39,9	46,8	7,9	16	35
K1700.10686X40	green RAL 6032	high performance thermoplastic	1	M6	10	13,2	13,8	24,5	4	14,2	30,8	35	39,9	46,8	7,9	16	40
K1700.10686X45	green RAL 6032	high performance thermoplastic	1	M6	10	13,2	13,8	24,5	4	14,2	30,8	35	39,9	46,8	7,9	16	45
K1700.10686X50	green RAL 6032	high performance thermoplastic	1	M6	10	13,2	13,8	24,5	4	14,2	30,8	35	39,9	46,8	7,9	16	50
K1700.20686X15	green RAL 6032	high performance thermoplastic	2	M6	13,5	18,5	19,1	28,5	6,5	18,6	42,6	47,1	65,2	74,8	10,5	20	15
K1700.20686X20	green RAL 6032	high performance thermoplastic	2	M6	13,5	18,5	19,1	28,5	6,5	18,6	42,6	47,1	65,2	74,8	10,5	20	20
K1700.20686X25	green RAL 6032	high performance thermoplastic	2	M6	13,5	18,5	19,1	28,5	6,5	18,6	42,6	47,1	65,2	74,8	10,5	20	25
K1700.20686X30	green RAL 6032	high performance thermoplastic	2	M6	13,5	18,5	19,1	28,5	6,5	18,6	42,6	47,1	65,2	74,8	10,5	20	30
K1700.20686X35	green RAL 6032	high performance thermoplastic	2	M6	13,5	18,5	19,1	28,5	6,5	18,6	42,6	47,1	65,2	74,8	10,5	20	35
K1700.20686X40	green RAL 6032	high performance thermoplastic	2	M6	13,5	18,5	19,1	28,5	6,5	18,6	42,6	47,1	65,2	74,8	10,5	20	40
K1700.20686X45	green RAL 6032	high performance thermoplastic	2	M6	13,5	18,5	19,1	28,5	6,5	18,6	42,6	47,1	65,2	74,8	10,5	20	45
K1700.20686X50	green RAL 6032	high performance thermoplastic	2	M6	13,5	18,5	19,1	28,5	6,5	18,6	42,6	47,1	65,2	74,8	10,5	20	50
K1700.20686X55	green RAL 6032	high performance thermoplastic	2	M6	13,5	18,5	19,1	28,5	6,5	18,6	42,6	47,1	65,2	74,8	10,5	20	55
K1700.20686X60	green RAL 6032	high performance thermoplastic	2	M6	13,5	18,5	19,1	28,5	6,5	18,6	42,6	47,1	65,2	74,8	10,5	20	60
K1700.20886X15	green RAL 6032	high performance thermoplastic	2	M8	13,5	18,5	19,1	28,5	6,5	18,6	42,6	47,1	65,2	74,8	10,5	20	15
K1700.20886X20	green RAL 6032	high performance thermoplastic	2	M8	13,5	18,5	19,1	28,5	6,5	18,6	42,6	47,1	65,2	74,8	10,5	20	20
K1700.20886X25	green RAL 6032	high performance thermoplastic	2	M8	13,5	18,5	19,1	28,5	6,5	18,6	42,6	47,1	65,2	74,8	10,5	20	25
K1700.20886X30	green RAL 6032	high performance thermoplastic	2	M8	13,5	18,5	19,1	28,5	6,5	18,6	42,6	47,1	65,2	74,8	10,5	20	30
K1700.20886X35	green RAL 6032	high performance thermoplastic	2	M8	13,5	18,5	19,1	28,5	6,5	18,6	42,6	47,1	65,2	74,8	10,5	20	35
K1700.20886X40	green RAL 6032	high performance thermoplastic	2	M8	13,5	18,5	19,1	28,5	6,5	18,6	42,6	47,1	65,2	74,8	10,5	20	40
K1700.20886X45	green RAL 6032	high performance thermoplastic	2	M8	13,5	18,5	19,1	28,5	6,5	18,6	42,6	47,1	65,2	74,8	10,5	20	45
K1700.20886X50	green RAL 6032	high performance thermoplastic	2	M8	13,5	18,5	19,1	28,5	6,5	18,6	42,6	47,1	65,2	74,8	10,5	20	50
K1700.20886X55	green RAL 6032	high performance thermoplastic	2	M8	13,5	18,5	19,1	28,5	6,5	18,6	42,6	47,1	65,2	74,8	10,5	20	55
K1700.20886X60	green RAL 6032	high performance thermoplastic	2	M8	13,5	18,5	19,1	28,5	6,5	18,6	42,6	47,1	65,2	74,8	10,5	20	60
K1700.21086X15	green RAL 6032	high performance thermoplastic	2	M10	13,5	18,5	19,1	28,5	6,5	18,6	42,6	47,1	65,2	74,8	10,5	20	15
K1700.21086X20	green RAL 6032	high performance thermoplastic	2	M10	13,5	18,5	19,1	28,5	6,5	18,6	42,6	47,1	65,2	74,8	10,5	20	20
K1700.21086X25	green RAL 6032	high performance thermoplastic	2	M10	13,5	18,5	19,1	28,5	6,5	18,6	42,6	47,1	65,2	74,8	10,5	20	25
K1700.21086X30	green RAL 6032	high performance thermoplastic	2	M10	13,5	18,5	19,1	28,5	6,5	18,6	42,6	47,1	65,2	74,8	10,5	20	30
K1700.21086X35	green RAL 6032	high performance thermoplastic	2	M10	13,5	18,5	19,1	28,5	6,5	18,6	42,6	47,1	65,2	74,8	10,5	20	35
K1700.21086X40	green RAL 6032	high performance thermoplastic	2	M10	13,5	18,5	19,1	28,5	6,5	18,6	42,6	47,1	65,2	74,8	10,5	20	40
K1700.21086X45	green RAL 6032	high performance thermoplastic	2	M10	13,5	18,5	19,1	28,5	6,5	18,6	42,6	47,1	65,2	74,8	10,5	20	45
K1700.21086X50	green RAL 6032	high performance thermoplastic	2	M10	13,5	18,5	19,1	28,5	6,5	18,6	42,6	47,1	65,2	74,8	10,5	20	50
K1700.21086X55	green RAL 6032	high performance thermoplastic	2	M10	13,5	18,5	19,1	28,5	6,5	18,6	42,6	47,1	65,2	74,8	10,5	20	55
K1700.21086X60	green RAL 6032	high performance thermoplastic	2	M10	13,5	18,5	19,1	28,5	6,5	18,6	42,6	47,1	65,2	74,8	10,5	20	60
K1700.30886X15	green RAL 6032	high performance thermoplastic	3	M8	16	21,2	21,9	37	10	24	54	59,2	80,2	91,1	11,5	22	15
K1700.30886X20	green RAL 6032	high performance thermoplastic	3	M8	16	21,2	21,9	37	10	24	54	59,2	80,2	91,1	11,5	22	20
K1700.30886X25	green RAL 6032	high performance thermoplastic	3	M8	16	21,2	21,9	37	10	24	54	59,2	80,2	91,1	11,5	22	25
K1700.30886X30	green RAL 6032	high performance thermoplastic	3	M8	16	21,2	21,9	37	10	24	54	59,2	80,2	91,1	11,5	22	30
K1700.30886X35	green RAL 6032	high performance thermoplastic	3	M8	16	21,2	21,9	37	10	24	54	59,2	80,2	91,1	11,5	22	35
K1700.30886X40	green RAL 6032	high performance thermoplastic	3	M8	16	21,2	21,9	37	10	24	54	59,2	80,2	91,1	11,5	22	40
K1700.30886X45	green RAL 6032	high performance thermoplastic	3	M8	16	21,2	21,9	37	10	24	54	59,2	80,2	91,1	11,5	22	45
K1700.30886X50	green RAL 6032	high performance thermoplastic	3	M8	16	21,2	21,9	37	10	24	54	59,2	80,2	91,1	11,5	22	50
K1700.30886X55	green RAL 6032	high performance thermoplastic	3	M8	16	21,2	21,9	37	10	24	54	59,2	80,2	91,1	11,5	22	55
K1700.30886X60	green RAL 6032	high performance thermoplastic	3	M8	16	21,2	21,9	37	10	24	54	59,2	80,2	91,1	11,5	22	60
K1700.31086X15	green RAL 6032	high performance thermoplastic	3	M10	16	21,2	21,9	37	10	24	54	59,2	80,2	91,1	11,5	22	15
K1700.31086X20	green RAL 6032	high performance thermoplastic	3	M10	16	21,2	21,9	37	10	24	54	59,2	80,2	91,1	11,5	22	20
K1700.31086X25	green RAL 6032	high performance thermoplastic	3	M10	16	21,2	21,9	37	10	24	54	59,2	80,2	91,1	11,5	22	25
K1700.31086X30	green RAL 6032	high performance thermoplastic	3	M10	16	21,2	21,9	37	10	24	54	59,2	80,2	91,1	11,5	22	30
K1700.31086X35	green RAL 6032	high performance thermoplastic	3	M10	16	21,2	21,9	37	10	24	54	59,2	80,2	91,1	11,5	22	35
K1700.31086X40	green RAL 6032	high performance thermoplastic	3	M10	16	21,2	21,9	37	10	24	54	59,2	80,2	91,1	11,5	22	40
K1700.31086X45	green RAL 6032	high performance thermoplastic	3	M10	16	21,2	21,9	37	10	24	54	59,2	80,2	91,1	11,5	22	45
K1700.31086X50	green RAL 6032	high performance thermoplastic	3	M10	16	21,2	21,9	37	10	24	54	59,2	80,2	91,1	11,5	22	50
K1700.31086X55	green RAL 6032	high performance thermoplastic	3	M10	16	21,2	21,9	37	10	24	54	59,2	80,2	91,1	11,5	22	55
K1700.31086X60	green RAL 6032	high performance thermoplastic	3	M10	16	21,2	21,9	37	10	24	54	59,2	80,2	91,1	11,5	22	60
K1700.41086X20	green RAL 6032	high performance thermoplastic	4	M10	19	26,2	27,1	43,1	10	27,8	62,4	68,1	96,8	110,3	14,1	24	20
K1700.41086X25	green RAL 6032	high performance thermoplastic	4	M10	19	26,2	27,1	43,1	10	27,8	62,4	68,1	96,8	110,3	14,1	24	25
K1700.41086X30	green RAL 6032	high performance thermoplastic	4	M10	19	26,2	27,1	43,1	10	27,8	62,4	68,1	96,8	110,3	14,1	24	30
K1700.41086X35	green RAL 6032	high performance thermoplastic	4	M10	19	26,2	27,1	43,1	10	27,8	62,4	68,1	96,8	110,3	14,1	24	35
K1700.41086X40	green RAL 6032	high performance thermoplastic	4	M10	19	26,2	27,1	43,1	10	27,8	62,4	68,1	96,8	110,3	14,1	24	40
K1700.41086X45	green RAL 6032	high performance thermoplastic	4	M10	19	26,2	27,1	43,1	10	27,8	62,4	68,1	96,8	110,3	14,1	24	45
K1700.41086X50	green RAL 6032	high performance thermoplastic	4	M10	19	26,2	27,1	43,1	10	27,8	62,4	68,1	96,8	110,3	14,1	24	50
K1700.41086X55	green RAL 6032	high performance thermoplastic	4	M10	19	26,2	27,1	43,1	10	27,8	62,4	68,1	96,8	110,3	14,1	24	55
K1700.41086X60	green RAL 6032	high performance thermoplastic	4	M10	19	26,2	27,1	43,1	10	27,8	62,4	68,1	96,8	110,3	14,1	24	60

© KIPP Inc.

Adjustable handles, plastic with external thread, threaded insert black oxidized steel

Order No.	Main color	Main material	Size	X	D	D1	D2	H	H1	H2	H3	H4	A	A1	B	No. of teeth	L
K1700.41086X70	green RAL 6032	high performance thermoplastic	4	M10	19	26,2	27,1	43,1	10	27,8	62,4	68,1	96,8	110,3	14,1	24	70
K1700.41086X80	green RAL 6032	high performance thermoplastic	4	M10	19	26,2	27,1	43,1	10	27,8	62,4	68,1	96,8	110,3	14,1	24	80
K1700.41086X90	green RAL 6032	high performance thermoplastic	4	M10	19	26,2	27,1	43,1	10	27,8	62,4	68,1	96,8	110,3	14,1	24	90
K1700.41286X20	green RAL 6032	high performance thermoplastic	4	M12	19	26,2	27,1	43,1	10	27,8	62,4	68,1	96,8	110,3	14,1	24	20
K1700.41286X25	green RAL 6032	high performance thermoplastic	4	M12	19	26,2	27,1	43,1	10	27,8	62,4	68,1	96,8	110,3	14,1	24	25
K1700.41286X30	green RAL 6032	high performance thermoplastic	4	M12	19	26,2	27,1	43,1	10	27,8	62,4	68,1	96,8	110,3	14,1	24	30
K1700.41286X35	green RAL 6032	high performance thermoplastic	4	M12	19	26,2	27,1	43,1	10	27,8	62,4	68,1	96,8	110,3	14,1	24	35
K1700.41286X40	green RAL 6032	high performance thermoplastic	4	M12	19	26,2	27,1	43,1	10	27,8	62,4	68,1	96,8	110,3	14,1	24	40
K1700.41286X45	green RAL 6032	high performance thermoplastic	4	M12	19	26,2	27,1	43,1	10	27,8	62,4	68,1	96,8	110,3	14,1	24	45
K1700.41286X50	green RAL 6032	high performance thermoplastic	4	M12	19	26,2	27,1	43,1	10	27,8	62,4	68,1	96,8	110,3	14,1	24	50
K1700.41286X55	green RAL 6032	high performance thermoplastic	4	M12	19	26,2	27,1	43,1	10	27,8	62,4	68,1	96,8	110,3	14,1	24	55
K1700.41286X60	green RAL 6032	high performance thermoplastic	4	M12	19	26,2	27,1	43,1	10	27,8	62,4	68,1	96,8	110,3	14,1	24	60
K1700.41286X70	green RAL 6032	high performance thermoplastic	4	M12	19	26,2	27,1	43,1	10	27,8	62,4	68,1	96,8	110,3	14,1	24	70
K1700.41286X80	green RAL 6032	high performance thermoplastic	4	M12	19	26,2	27,1	43,1	10	27,8	62,4	68,1	96,8	110,3	14,1	24	80
K1700.41286X90	green RAL 6032	high performance thermoplastic	4	M12	19	26,2	27,1	43,1	10	27,8	62,4	68,1	96,8	110,3	14,1	24	90
K1700.51286X25	green RAL 6032	high performance thermoplastic	5	M12	23	30,5	31,5	49,1	12	30,8	72,9	79,2	110,9	126,6	15,1	26	25
K1700.51286X30	green RAL 6032	high performance thermoplastic	5	M12	23	30,5	31,5	49,1	12	30,8	72,9	79,2	110,9	126,6	15,1	26	30
K1700.51286X35	green RAL 6032	high performance thermoplastic	5	M12	23	30,5	31,5	49,1	12	30,8	72,9	79,2	110,9	126,6	15,1	26	35
K1700.51286X40	green RAL 6032	high performance thermoplastic	5	M12	23	30,5	31,5	49,1	12	30,8	72,9	79,2	110,9	126,6	15,1	26	40
K1700.51286X45	green RAL 6032	high performance thermoplastic	5	M12	23	30,5	31,5	49,1	12	30,8	72,9	79,2	110,9	126,6	15,1	26	45
K1700.51286X50	green RAL 6032	high performance thermoplastic	5	M12	23	30,5	31,5	49,1	12	30,8	72,9	79,2	110,9	126,6	15,1	26	50
K1700.51286X55	green RAL 6032	high performance thermoplastic	5	M12	23	30,5	31,5	49,1	12	30,8	72,9	79,2	110,9	126,6	15,1	26	55
K1700.51286X60	green RAL 6032	high performance thermoplastic	5	M12	23	30,5	31,5	49,1	12	30,8	72,9	79,2	110,9	126,6	15,1	26	60
K1700.51286X70	green RAL 6032	high performance thermoplastic	5	M12	23	30,5	31,5	49,1	12	30,8	72,9	79,2	110,9	126,6	15,1	26	70
K1700.51286X80	green RAL 6032	high performance thermoplastic	5	M12	23	30,5	31,5	49,1	12	30,8	72,9	79,2	110,9	126,6	15,1	26	80
K1700.51286X90	green RAL 6032	high performance thermoplastic	5	M12	23	30,5	31,5	49,1	12	30,8	72,9	79,2	110,9	126,6	15,1	26	90
K1700.51686X25	green RAL 6032	high performance thermoplastic	5	M16	23	30,5	31,5	49,1	12	30,8	72,9	79,2	110,9	126,6	15,1	26	25
K1700.51686X30	green RAL 6032	high performance thermoplastic	5	M16	23	30,5	31,5	49,1	12	30,8	72,9	79,2	110,9	126,6	15,1	26	30
K1700.51686X35	green RAL 6032	high performance thermoplastic	5	M16	23	30,5	31,5	49,1	12	30,8	72,9	79,2	110,9	126,6	15,1	26	35
K1700.51686X40	green RAL 6032	high performance thermoplastic	5	M16	23	30,5	31,5	49,1	12	30,8	72,9	79,2	110,9	126,6	15,1	26	40
K1700.51686X45	green RAL 6032	high performance thermoplastic	5	M16	23	30,5	31,5	49,1	12	30,8	72,9	79,2	110,9	126,6	15,1	26	45
K1700.51686X50	green RAL 6032	high performance thermoplastic	5	M16	23	30,5	31,5	49,1	12	30,8	72,9	79,2	110,9	126,6	15,1	26	50
K1700.51686X55	green RAL 6032	high performance thermoplastic	5	M16	23	30,5	31,5	49,1	12	30,8	72,9	79,2	110,9	126,6	15,1	26	55
K1700.51686X60	green RAL 6032	high performance thermoplastic	5	M16	23	30,5	31,5	49,1	12	30,8	72,9	79,2	110,9	126,6	15,1	26	60
K1700.51686X70	green RAL 6032	high performance thermoplastic	5	M16	23	30,5	31,5	49,1	12	30,8	72,9	79,2	110,9	126,6	15,1	26	70
K1700.51686X80	green RAL 6032	high performance thermoplastic	5	M16	23	30,5	31,5	49,1	12	30,8	72,9	79,2	110,9	126,6	15,1	26	80
K1700.51686X90	green RAL 6032	high performance thermoplastic	5	M16	23	30,5	31,5	49,1	12	30,8	72,9	79,2	110,9	126,6	15,1	26	90
K1700.90387X6	traffic blue RAL 5017	high performance thermoplastic	9	M3	8	10,5	11	21,4	4	12,4	24	27	22	27,5	6,4	12	6
K1700.90387X10	traffic blue RAL 5017	high performance thermoplastic	9	M3	8	10,5	11	21,4	4	12,4	24	27	22	27,5	6,4	12	10
K1700.90387X15	traffic blue RAL 5017	high performance thermoplastic	9	M3	8	10,5	11	21,4	4	12,4	24	27	22	27,5	6,4	12	15
K1700.90387X20	traffic blue RAL 5017	high performance thermoplastic	9	M3	8	10,5	11	21,4	4	12,4	24	27	22	27,5	6,4	12	20
K1700.90487X10	traffic blue RAL 5017	high performance thermoplastic	9	M4	8	10,5	11	21,4	4	12,4	24	27	22	27,5	6,4	12	10
K1700.90487X15	traffic blue RAL 5017	high performance thermoplastic	9	M4	8	10,5	11	21,4	4	12,4	24	27	22	27,5	6,4	12	15
K1700.90487X20	traffic blue RAL 5017	high performance thermoplastic	9	M4	8	10,5	11	21,4	4	12,4	24	27	22	27,5	6,4	12	20
K1700.90487X25	traffic blue RAL 5017	high performance thermoplastic	9	M4	8	10,5	11	21,4	4	12,4	24	27	22	27,5	6,4	12	25
K1700.90487X30	traffic blue RAL 5017	high performance thermoplastic	9	M4	8	10,5	11	21,4	4	12,4	24	27	22	27,5	6,4	12	30
K1700.90487X35	traffic blue RAL 5017	high performance thermoplastic	9	M4	8	10,5	11	21,4	4	12,4	24	27	22	27,5	6,4	12	35
K1700.90587X10	traffic blue RAL 5017	high performance thermoplastic	9	M5	8	10,5	11	21,4	4	12,4	24	27	22	27,5	6,4	12	10
K1700.90587X15	traffic blue RAL 5017	high performance thermoplastic	9	M5	8	10,5	11	21,4	4	12,4	24	27	22	27,5	6,4	12	15
K1700.90587X20	traffic blue RAL 5017	high performance thermoplastic	9	M5	8	10,5	11	21,4	4	12,4	24	27	22	27,5	6,4	12	20
K1700.90587X25	traffic blue RAL 5017	high performance thermoplastic	9	M5	8	10,5	11	21,4	4	12,4	24	27	22	27,5	6,4	12	25
K1700.90587X30	traffic blue RAL 5017	high performance thermoplastic	9	M5	8	10,5	11	21,4	4	12,4	24	27	22	27,5	6,4	12	30
K1700.90587X35	traffic blue RAL 5017	high performance thermoplastic	9	M5	8	10,5	11	21,4	4	12,4	24	27	22	27,5	6,4	12	35
K1700.00387X6	traffic blue RAL 5017	high performance thermoplastic	0	M3	10	13,2	13,8	24,5	4	15,5	30	33,5	30	36,9	7,6	16	6
K1700.00387X10	traffic blue RAL 5017	high performance thermoplastic	0	M3	10	13,2	13,8	24,5	4	15,5	30	33,5	30	36,9	7,6	16	10
K1700.00387X15	traffic blue RAL 5017	high performance thermoplastic	0	M3	10	13,2	13,8	24,5	4	15,5	30	33,5	30	36,9	7,6	16	15
K1700.00387X20	traffic blue RAL 5017	high performance thermoplastic	0	M3	10	13,2	13,8	24,5	4	15,5	30	33,5	30	36,9	7,6	16	20
K1700.00487X10	traffic blue RAL 5017	high performance thermoplastic	0	M4	10	13,2	13,8	24,5	4	15,5	30	33,5	30	36,9	7,6	16	10
K1700.00487X15	traffic blue RAL 5017	high performance thermoplastic	0	M4	10	13,2	13,8	24,5	4	15,5	30	33,5	30	36,9	7,6	16	15
K1700.00487X20	traffic blue RAL 5017	high performance thermoplastic	0	M4	10	13,2	13,8	24,5	4	15,5	30	33,5	30	36,9	7,6	16	20
K1700.00487X25	traffic blue RAL 5017	high performance thermoplastic	0	M4	10	13,2	13,8	24,5	4	15,5	30	33,5	30	36,9	7,6	16	25
K1700.00487X30	traffic blue RAL 5017	high performance thermoplastic	0	M4	10	13,2	13,8	24,5	4	15,5	30	33,5	30	36,9	7,6	16	30
K1700.00487X35	traffic blue RAL 5017	high performance thermoplastic	0	M4	10	13,2	13,8	24,5	4	15,5	30	33,5	30	36,9	7,6	16	35

© KIPP Inc.

Adjustable handles, plastic with external thread, threaded insert black oxidized steel

Order No.	Main color	Main material	Size	X	D	D1	D2	H	H1	H2	H3	H4	A	A1	B	No. of teeth	L
K1700.00487X40	traffic blue RAL 5017	high performance thermoplastic	0	M4	10	13,2	13,8	24,5	4	15,5	30	33,5	30	36,9	7,6	16	40
K1700.00487X45	traffic blue RAL 5017	high performance thermoplastic	0	M4	10	13,2	13,8	24,5	4	15,5	30	33,5	30	36,9	7,6	16	45
K1700.00487X50	traffic blue RAL 5017	high performance thermoplastic	0	M4	10	13,2	13,8	24,5	4	15,5	30	33,5	30	36,9	7,6	16	50
K1700.00587X10	traffic blue RAL 5017	high performance thermoplastic	0	M5	10	13,2	13,8	24,5	4	15,5	30	33,5	30	36,9	7,6	16	10
K1700.00587X15	traffic blue RAL 5017	high performance thermoplastic	0	M5	10	13,2	13,8	24,5	4	15,5	30	33,5	30	36,9	7,6	16	15
K1700.00587X20	traffic blue RAL 5017	high performance thermoplastic	0	M5	10	13,2	13,8	24,5	4	15,5	30	33,5	30	36,9	7,6	16	20
K1700.00587X25	traffic blue RAL 5017	high performance thermoplastic	0	M5	10	13,2	13,8	24,5	4	15,5	30	33,5	30	36,9	7,6	16	25
K1700.00587X30	traffic blue RAL 5017	high performance thermoplastic	0	M5	10	13,2	13,8	24,5	4	15,5	30	33,5	30	36,9	7,6	16	30
K1700.00587X35	traffic blue RAL 5017	high performance thermoplastic	0	M5	10	13,2	13,8	24,5	4	15,5	30	33,5	30	36,9	7,6	16	35
K1700.00587X40	traffic blue RAL 5017	high performance thermoplastic	0	M5	10	13,2	13,8	24,5	4	15,5	30	33,5	30	36,9	7,6	16	40
K1700.00587X45	traffic blue RAL 5017	high performance thermoplastic	0	M5	10	13,2	13,8	24,5	4	15,5	30	33,5	30	36,9	7,6	16	45
K1700.00587X50	traffic blue RAL 5017	high performance thermoplastic	0	M5	10	13,2	13,8	24,5	4	15,5	30	33,5	30	36,9	7,6	16	50
K1700.10587X10	traffic blue RAL 5017	high performance thermoplastic	1	M5	10	13,2	13,8	24,5	4	14,2	30,8	35	39,9	46,8	7,9	16	10
K1700.10587X15	traffic blue RAL 5017	high performance thermoplastic	1	M5	10	13,2	13,8	24,5	4	14,2	30,8	35	39,9	46,8	7,9	16	15
K1700.10587X20	traffic blue RAL 5017	high performance thermoplastic	1	M5	10	13,2	13,8	24,5	4	14,2	30,8	35	39,9	46,8	7,9	16	20
K1700.10587X25	traffic blue RAL 5017	high performance thermoplastic	1	M5	10	13,2	13,8	24,5	4	14,2	30,8	35	39,9	46,8	7,9	16	25
K1700.10587X30	traffic blue RAL 5017	high performance thermoplastic	1	M5	10	13,2	13,8	24,5	4	14,2	30,8	35	39,9	46,8	7,9	16	30
K1700.10587X35	traffic blue RAL 5017	high performance thermoplastic	1	M5	10	13,2	13,8	24,5	4	14,2	30,8	35	39,9	46,8	7,9	16	35
K1700.10587X40	traffic blue RAL 5017	high performance thermoplastic	1	M5	10	13,2	13,8	24,5	4	14,2	30,8	35	39,9	46,8	7,9	16	40
K1700.10587X45	traffic blue RAL 5017	high performance thermoplastic	1	M5	10	13,2	13,8	24,5	4	14,2	30,8	35	39,9	46,8	7,9	16	45
K1700.10587X50	traffic blue RAL 5017	high performance thermoplastic	1	M5	10	13,2	13,8	24,5	4	14,2	30,8	35	39,9	46,8	7,9	16	50
K1700.10687X10	traffic blue RAL 5017	high performance thermoplastic	1	M6	10	13,2	13,8	24,5	4	14,2	30,8	35	39,9	46,8	7,9	16	10
K1700.10687X15	traffic blue RAL 5017	high performance thermoplastic	1	M6	10	13,2	13,8	24,5	4	14,2	30,8	35	39,9	46,8	7,9	16	15
K1700.10687X20	traffic blue RAL 5017	high performance thermoplastic	1	M6	10	13,2	13,8	24,5	4	14,2	30,8	35	39,9	46,8	7,9	16	20
K1700.10687X25	traffic blue RAL 5017	high performance thermoplastic	1	M6	10	13,2	13,8	24,5	4	14,2	30,8	35	39,9	46,8	7,9	16	25
K1700.10687X30	traffic blue RAL 5017	high performance thermoplastic	1	M6	10	13,2	13,8	24,5	4	14,2	30,8	35	39,9	46,8	7,9	16	30
K1700.10687X35	traffic blue RAL 5017	high performance thermoplastic	1	M6	10	13,2	13,8	24,5	4	14,2	30,8	35	39,9	46,8	7,9	16	35
K1700.10687X40	traffic blue RAL 5017	high performance thermoplastic	1	M6	10	13,2	13,8	24,5	4	14,2	30,8	35	39,9	46,8	7,9	16	40
K1700.10687X45	traffic blue RAL 5017	high performance thermoplastic	1	M6	10	13,2	13,8	24,5	4	14,2	30,8	35	39,9	46,8	7,9	16	45
K1700.10687X50	traffic blue RAL 5017	high performance thermoplastic	1	M6	10	13,2	13,8	24,5	4	14,2	30,8	35	39,9	46,8	7,9	16	50
K1700.20687X15	traffic blue RAL 5017	high performance thermoplastic	2	M6	13,5	18,5	19,1	28,5	6,5	18,6	42,6	47,1	65,2	74,8	10,5	20	15
K1700.20687X20	traffic blue RAL 5017	high performance thermoplastic	2	M6	13,5	18,5	19,1	28,5	6,5	18,6	42,6	47,1	65,2	74,8	10,5	20	20
K1700.20687X25	traffic blue RAL 5017	high performance thermoplastic	2	M6	13,5	18,5	19,1	28,5	6,5	18,6	42,6	47,1	65,2	74,8	10,5	20	25
K1700.20687X30	traffic blue RAL 5017	high performance thermoplastic	2	M6	13,5	18,5	19,1	28,5	6,5	18,6	42,6	47,1	65,2	74,8	10,5	20	30
K1700.20687X35	traffic blue RAL 5017	high performance thermoplastic	2	M6	13,5	18,5	19,1	28,5	6,5	18,6	42,6	47,1	65,2	74,8	10,5	20	35
K1700.20687X40	traffic blue RAL 5017	high performance thermoplastic	2	M6	13,5	18,5	19,1	28,5	6,5	18,6	42,6	47,1	65,2	74,8	10,5	20	40
K1700.20687X45	traffic blue RAL 5017	high performance thermoplastic	2	M6	13,5	18,5	19,1	28,5	6,5	18,6	42,6	47,1	65,2	74,8	10,5	20	45
K1700.20687X50	traffic blue RAL 5017	high performance thermoplastic	2	M6	13,5	18,5	19,1	28,5	6,5	18,6	42,6	47,1	65,2	74,8	10,5	20	50
K1700.20687X55	traffic blue RAL 5017	high performance thermoplastic	2	M6	13,5	18,5	19,1	28,5	6,5	18,6	42,6	47,1	65,2	74,8	10,5	20	55
K1700.20687X60	traffic blue RAL 5017	high performance thermoplastic	2	M6	13,5	18,5	19,1	28,5	6,5	18,6	42,6	47,1	65,2	74,8	10,5	20	60
K1700.20887X15	traffic blue RAL 5017	high performance thermoplastic	2	M8	13,5	18,5	19,1	28,5	6,5	18,6	42,6	47,1	65,2	74,8	10,5	20	15
K1700.20887X20	traffic blue RAL 5017	high performance thermoplastic	2	M8	13,5	18,5	19,1	28,5	6,5	18,6	42,6	47,1	65,2	74,8	10,5	20	20
K1700.20887X25	traffic blue RAL 5017	high performance thermoplastic	2	M8	13,5	18,5	19,1	28,5	6,5	18,6	42,6	47,1	65,2	74,8	10,5	20	25
K1700.20887X30	traffic blue RAL 5017	high performance thermoplastic	2	M8	13,5	18,5	19,1	28,5	6,5	18,6	42,6	47,1	65,2	74,8	10,5	20	30
K1700.20887X35	traffic blue RAL 5017	high performance thermoplastic	2	M8	13,5	18,5	19,1	28,5	6,5	18,6	42,6	47,1	65,2	74,8	10,5	20	35
K1700.20887X40	traffic blue RAL 5017	high performance thermoplastic	2	M8	13,5	18,5	19,1	28,5	6,5	18,6	42,6	47,1	65,2	74,8	10,5	20	40
K1700.20887X45	traffic blue RAL 5017	high performance thermoplastic	2	M8	13,5	18,5	19,1	28,5	6,5	18,6	42,6	47,1	65,2	74,8	10,5	20	45
K1700.20887X50	traffic blue RAL 5017	high performance thermoplastic	2	M8	13,5	18,5	19,1	28,5	6,5	18,6	42,6	47,1	65,2	74,8	10,5	20	50
K1700.20887X55	traffic blue RAL 5017	high performance thermoplastic	2	M8	13,5	18,5	19,1	28,5	6,5	18,6	42,6	47,1	65,2	74,8	10,5	20	55
K1700.20887X60	traffic blue RAL 5017	high performance thermoplastic	2	M8	13,5	18,5	19,1	28,5	6,5	18,6	42,6	47,1	65,2	74,8	10,5	20	60
K1700.21087X15	traffic blue RAL 5017	high performance thermoplastic	2	M10	13,5	18,5	19,1	28,5	6,5	18,6	42,6	47,1	65,2	74,8	10,5	20	15
K1700.21087X20	traffic blue RAL 5017	high performance thermoplastic	2	M10	13,5	18,5	19,1	28,5	6,5	18,6	42,6	47,1	65,2	74,8	10,5	20	20
K1700.21087X25	traffic blue RAL 5017	high performance thermoplastic	2	M10	13,5	18,5	19,1	28,5	6,5	18,6	42,6	47,1	65,2	74,8	10,5	20	25
K1700.21087X30	traffic blue RAL 5017	high performance thermoplastic	2	M10	13,5	18,5	19,1	28,5	6,5	18,6	42,6	47,1	65,2	74,8	10,5	20	30
K1700.21087X35	traffic blue RAL 5017	high performance thermoplastic	2	M10	13,5	18,5	19,1	28,5	6,5	18,6	42,6	47,1	65,2	74,8	10,5	20	35
K1700.21087X40	traffic blue RAL 5017	high performance thermoplastic	2	M10	13,5	18,5	19,1	28,5	6,5	18,6	42,6	47,1	65,2	74,8	10,5	20	40
K1700.21087X45	traffic blue RAL 5017	high performance thermoplastic	2	M10	13,5	18,5	19,1	28,5	6,5	18,6	42,6	47,1	65,2	74,8	10,5	20	45
K1700.21087X50	traffic blue RAL 5017	high performance thermoplastic	2	M10	13,5	18,5	19,1	28,5	6,5	18,6	42,6	47,1	65,2	74,8	10,5	20	50
K1700.21087X55	traffic blue RAL 5017	high performance thermoplastic	2	M10	13,5	18,5	19,1	28,5	6,5	18,6	42,6	47,1	65,2	74,8	10,5	20	55
K1700.21087X60	traffic blue RAL 5017	high performance thermoplastic	2	M10	13,5	18,5	19,1	28,5	6,5	18,6	42,6	47,1	65,2	74,8	10,5	20	60
K1700.30887X15	traffic blue RAL 5017	high performance thermoplastic	3	M8	16	21,2	21,9	37	10	24	54	59,2	80,2	91,1	11,5	22	15
K1700.30887X20	traffic blue RAL 5017	high performance thermoplastic	3	M8	16	21,2	21,9	37	10	24	54	59,2	80,2	91,1	11,5	22	20
K1700.30887X25	traffic blue RAL 5017	high performance thermoplastic	3	M8	16	21,2	21,9	37	10	24	54	59,2	80,2	91,1	11,5	22	25

© KIPP Inc.

Adjustable handles, plastic with external thread, threaded insert black oxidized steel

Order No.	Main color	Main material	Size	X	D	D1	D2	H	H1	H2	H3	H4	A	A1	B	No. of teeth	L
K1700.30887X30	traffic blue RAL 5017	high performance thermoplastic	3	M8	16	21,2	21,9	37	10	24	54	59,2	80,2	91,1	11,5	22	30
K1700.30887X35	traffic blue RAL 5017	high performance thermoplastic	3	M8	16	21,2	21,9	37	10	24	54	59,2	80,2	91,1	11,5	22	35
K1700.30887X40	traffic blue RAL 5017	high performance thermoplastic	3	M8	16	21,2	21,9	37	10	24	54	59,2	80,2	91,1	11,5	22	40
K1700.30887X45	traffic blue RAL 5017	high performance thermoplastic	3	M8	16	21,2	21,9	37	10	24	54	59,2	80,2	91,1	11,5	22	45
K1700.30887X50	traffic blue RAL 5017	high performance thermoplastic	3	M8	16	21,2	21,9	37	10	24	54	59,2	80,2	91,1	11,5	22	50
K1700.30887X55	traffic blue RAL 5017	high performance thermoplastic	3	M8	16	21,2	21,9	37	10	24	54	59,2	80,2	91,1	11,5	22	55
K1700.30887X60	traffic blue RAL 5017	high performance thermoplastic	3	M8	16	21,2	21,9	37	10	24	54	59,2	80,2	91,1	11,5	22	60
K1700.31087X15	traffic blue RAL 5017	high performance thermoplastic	3	M10	16	21,2	21,9	37	10	24	54	59,2	80,2	91,1	11,5	22	15
K1700.31087X20	traffic blue RAL 5017	high performance thermoplastic	3	M10	16	21,2	21,9	37	10	24	54	59,2	80,2	91,1	11,5	22	20
K1700.31087X25	traffic blue RAL 5017	high performance thermoplastic	3	M10	16	21,2	21,9	37	10	24	54	59,2	80,2	91,1	11,5	22	25
K1700.31087X30	traffic blue RAL 5017	high performance thermoplastic	3	M10	16	21,2	21,9	37	10	24	54	59,2	80,2	91,1	11,5	22	30
K1700.31087X35	traffic blue RAL 5017	high performance thermoplastic	3	M10	16	21,2	21,9	37	10	24	54	59,2	80,2	91,1	11,5	22	35
K1700.31087X40	traffic blue RAL 5017	high performance thermoplastic	3	M10	16	21,2	21,9	37	10	24	54	59,2	80,2	91,1	11,5	22	40
K1700.31087X45	traffic blue RAL 5017	high performance thermoplastic	3	M10	16	21,2	21,9	37	10	24	54	59,2	80,2	91,1	11,5	22	45
K1700.31087X50	traffic blue RAL 5017	high performance thermoplastic	3	M10	16	21,2	21,9	37	10	24	54	59,2	80,2	91,1	11,5	22	50
K1700.31087X55	traffic blue RAL 5017	high performance thermoplastic	3	M10	16	21,2	21,9	37	10	24	54	59,2	80,2	91,1	11,5	22	55
K1700.31087X60	traffic blue RAL 5017	high performance thermoplastic	3	M10	16	21,2	21,9	37	10	24	54	59,2	80,2	91,1	11,5	22	60
K1700.41087X20	traffic blue RAL 5017	high performance thermoplastic	4	M10	19	26,2	27,1	43,1	10	27,8	62,4	68,1	96,8	110,3	14,1	24	20
K1700.41087X25	traffic blue RAL 5017	high performance thermoplastic	4	M10	19	26,2	27,1	43,1	10	27,8	62,4	68,1	96,8	110,3	14,1	24	25
K1700.41087X30	traffic blue RAL 5017	high performance thermoplastic	4	M10	19	26,2	27,1	43,1	10	27,8	62,4	68,1	96,8	110,3	14,1	24	30
K1700.41087X35	traffic blue RAL 5017	high performance thermoplastic	4	M10	19	26,2	27,1	43,1	10	27,8	62,4	68,1	96,8	110,3	14,1	24	35
K1700.41087X40	traffic blue RAL 5017	high performance thermoplastic	4	M10	19	26,2	27,1	43,1	10	27,8	62,4	68,1	96,8	110,3	14,1	24	40
K1700.41087X45	traffic blue RAL 5017	high performance thermoplastic	4	M10	19	26,2	27,1	43,1	10	27,8	62,4	68,1	96,8	110,3	14,1	24	45
K1700.41087X50	traffic blue RAL 5017	high performance thermoplastic	4	M10	19	26,2	27,1	43,1	10	27,8	62,4	68,1	96,8	110,3	14,1	24	50
K1700.41087X55	traffic blue RAL 5017	high performance thermoplastic	4	M10	19	26,2	27,1	43,1	10	27,8	62,4	68,1	96,8	110,3	14,1	24	55
K1700.41087X60	traffic blue RAL 5017	high performance thermoplastic	4	M10	19	26,2	27,1	43,1	10	27,8	62,4	68,1	96,8	110,3	14,1	24	60
K1700.41087X70	traffic blue RAL 5017	high performance thermoplastic	4	M10	19	26,2	27,1	43,1	10	27,8	62,4	68,1	96,8	110,3	14,1	24	70
K1700.41087X80	traffic blue RAL 5017	high performance thermoplastic	4	M10	19	26,2	27,1	43,1	10	27,8	62,4	68,1	96,8	110,3	14,1	24	80
K1700.41087X90	traffic blue RAL 5017	high performance thermoplastic	4	M10	19	26,2	27,1	43,1	10	27,8	62,4	68,1	96,8	110,3	14,1	24	90
K1700.41287X20	traffic blue RAL 5017	high performance thermoplastic	4	M12	19	26,2	27,1	43,1	10	27,8	62,4	68,1	96,8	110,3	14,1	24	20
K1700.41287X25	traffic blue RAL 5017	high performance thermoplastic	4	M12	19	26,2	27,1	43,1	10	27,8	62,4	68,1	96,8	110,3	14,1	24	25
K1700.41287X30	traffic blue RAL 5017	high performance thermoplastic	4	M12	19	26,2	27,1	43,1	10	27,8	62,4	68,1	96,8	110,3	14,1	24	30
K1700.41287X35	traffic blue RAL 5017	high performance thermoplastic	4	M12	19	26,2	27,1	43,1	10	27,8	62,4	68,1	96,8	110,3	14,1	24	35
K1700.41287X40	traffic blue RAL 5017	high performance thermoplastic	4	M12	19	26,2	27,1	43,1	10	27,8	62,4	68,1	96,8	110,3	14,1	24	40
K1700.41287X45	traffic blue RAL 5017	high performance thermoplastic	4	M12	19	26,2	27,1	43,1	10	27,8	62,4	68,1	96,8	110,3	14,1	24	45
K1700.41287X50	traffic blue RAL 5017	high performance thermoplastic	4	M12	19	26,2	27,1	43,1	10	27,8	62,4	68,1	96,8	110,3	14,1	24	50
K1700.41287X55	traffic blue RAL 5017	high performance thermoplastic	4	M12	19	26,2	27,1	43,1	10	27,8	62,4	68,1	96,8	110,3	14,1	24	55
K1700.41287X60	traffic blue RAL 5017	high performance thermoplastic	4	M12	19	26,2	27,1	43,1	10	27,8	62,4	68,1	96,8	110,3	14,1	24	60
K1700.41287X70	traffic blue RAL 5017	high performance thermoplastic	4	M12	19	26,2	27,1	43,1	10	27,8	62,4	68,1	96,8	110,3	14,1	24	70
K1700.41287X80	traffic blue RAL 5017	high performance thermoplastic	4	M12	19	26,2	27,1	43,1	10	27,8	62,4	68,1	96,8	110,3	14,1	24	80
K1700.41287X90	traffic blue RAL 5017	high performance thermoplastic	4	M12	19	26,2	27,1	43,1	10	27,8	62,4	68,1	96,8	110,3	14,1	24	90
K1700.51287X25	traffic blue RAL 5017	high performance thermoplastic	5	M12	23	30,5	31,5	49,1	12	30,8	72,9	79,2	110,9	126,6	15,1	26	25
K1700.51287X30	traffic blue RAL 5017	high performance thermoplastic	5	M12	23	30,5	31,5	49,1	12	30,8	72,9	79,2	110,9	126,6	15,1	26	30
K1700.51287X35	traffic blue RAL 5017	high performance thermoplastic	5	M12	23	30,5	31,5	49,1	12	30,8	72,9	79,2	110,9	126,6	15,1	26	35
K1700.51287X40	traffic blue RAL 5017	high performance thermoplastic	5	M12	23	30,5	31,5	49,1	12	30,8	72,9	79,2	110,9	126,6	15,1	26	40
K1700.51287X45	traffic blue RAL 5017	high performance thermoplastic	5	M12	23	30,5	31,5	49,1	12	30,8	72,9	79,2	110,9	126,6	15,1	26	45
K1700.51287X50	traffic blue RAL 5017	high performance thermoplastic	5	M12	23	30,5	31,5	49,1	12	30,8	72,9	79,2	110,9	126,6	15,1	26	50
K1700.51287X55	traffic blue RAL 5017	high performance thermoplastic	5	M12	23	30,5	31,5	49,1	12	30,8	72,9	79,2	110,9	126,6	15,1	26	55
K1700.51287X60	traffic blue RAL 5017	high performance thermoplastic	5	M12	23	30,5	31,5	49,1	12	30,8	72,9	79,2	110,9	126,6	15,1	26	60
K1700.51287X70	traffic blue RAL 5017	high performance thermoplastic	5	M12	23	30,5	31,5	49,1	12	30,8	72,9	79,2	110,9	126,6	15,1	26	70
K1700.51287X80	traffic blue RAL 5017	high performance thermoplastic	5	M12	23	30,5	31,5	49,1	12	30,8	72,9	79,2	110,9	126,6	15,1	26	80
K1700.51287X90	traffic blue RAL 5017	high performance thermoplastic	5	M12	23	30,5	31,5	49,1	12	30,8	72,9	79,2	110,9	126,6	15,1	26	90
K1700.51687X25	traffic blue RAL 5017	high performance thermoplastic	5	M16	23	30,5	31,5	49,1	12	30,8	72,9	79,2	110,9	126,6	15,1	26	25
K1700.51687X30	traffic blue RAL 5017	high performance thermoplastic	5	M16	23	30,5	31,5	49,1	12	30,8	72,9	79,2	110,9	126,6	15,1	26	30
K1700.51687X35	traffic blue RAL 5017	high performance thermoplastic	5	M16	23	30,5	31,5	49,1	12	30,8	72,9	79,2	110,9	126,6	15,1	26	35
K1700.51687X40	traffic blue RAL 5017	high performance thermoplastic	5	M16	23	30,5	31,5	49,1	12	30,8	72,9	79,2	110,9	126,6	15,1	26	40
K1700.51687X45	traffic blue RAL 5017	high performance thermoplastic	5	M16	23	30,5	31,5	49,1	12	30,8	72,9	79,2	110,9	126,6	15,1	26	45
K1700.51687X50	traffic blue RAL 5017	high performance thermoplastic	5	M16	23	30,5	31,5	49,1	12	30,8	72,9	79,2	110,9	126,6	15,1	26	50
K1700.51687X55	traffic blue RAL 5017	high performance thermoplastic	5	M16	23	30,5	31,5	49,1	12	30,8	72,9	79,2	110,9	126,6	15,1	26	55
K1700.51687X60	traffic blue RAL 5017	high performance thermoplastic	5	M16	23	30,5	31,5	49,1	12	30,8	72,9	79,2	110,9	126,6	15,1	26	60
K1700.51687X70	traffic blue RAL 5017	high performance thermoplastic	5	M16	23	30,5	31,5	49,1	12	30,8	72,9	79,2	110,9	126,6	15,1	26	70
K1700.51687X80	traffic blue RAL 5017	high performance thermoplastic	5	M16	23	30,5	31,5	49,1	12	30,8	72,9	79,2	110,9	126,6	15,1	26	80
K1700.51687X90	traffic blue RAL 5017	high performance thermoplastic	5	M16	23	30,5	31,5	49,1	12	30,8	72,9	79,2	110,9	126,6	15,1	26	90

Adjustable handles, plastic with external thread, threaded insert black oxidized steel

Order No.	Main color	Main material	Size	X	D	D1	D2	H	H1	H2	H3	H4	A	A1	B	No. of teeth	L
K1700.90388X6	light gray RAL 7035	high performance thermoplastic	9	M3	8	10,5	11	21,4	4	12,4	24	27	22	27,5	6,4	12	6
K1700.90388X10	light gray RAL 7035	high performance thermoplastic	9	M3	8	10,5	11	21,4	4	12,4	24	27	22	27,5	6,4	12	10
K1700.90388X15	light gray RAL 7035	high performance thermoplastic	9	M3	8	10,5	11	21,4	4	12,4	24	27	22	27,5	6,4	12	15
K1700.90388X20	light gray RAL 7035	high performance thermoplastic	9	M3	8	10,5	11	21,4	4	12,4	24	27	22	27,5	6,4	12	20
K1700.90488X10	light gray RAL 7035	high performance thermoplastic	9	M4	8	10,5	11	21,4	4	12,4	24	27	22	27,5	6,4	12	10
K1700.90488X15	light gray RAL 7035	high performance thermoplastic	9	M4	8	10,5	11	21,4	4	12,4	24	27	22	27,5	6,4	12	15
K1700.90488X20	light gray RAL 7035	high performance thermoplastic	9	M4	8	10,5	11	21,4	4	12,4	24	27	22	27,5	6,4	12	20
K1700.90488X25	light gray RAL 7035	high performance thermoplastic	9	M4	8	10,5	11	21,4	4	12,4	24	27	22	27,5	6,4	12	25
K1700.90488X30	light gray RAL 7035	high performance thermoplastic	9	M4	8	10,5	11	21,4	4	12,4	24	27	22	27,5	6,4	12	30
K1700.90488X35	light gray RAL 7035	high performance thermoplastic	9	M4	8	10,5	11	21,4	4	12,4	24	27	22	27,5	6,4	12	35
K1700.90588X10	light gray RAL 7035	high performance thermoplastic	9	M5	8	10,5	11	21,4	4	12,4	24	27	22	27,5	6,4	12	10
K1700.90588X15	light gray RAL 7035	high performance thermoplastic	9	M5	8	10,5	11	21,4	4	12,4	24	27	22	27,5	6,4	12	15
K1700.90588X20	light gray RAL 7035	high performance thermoplastic	9	M5	8	10,5	11	21,4	4	12,4	24	27	22	27,5	6,4	12	20
K1700.90588X25	light gray RAL 7035	high performance thermoplastic	9	M5	8	10,5	11	21,4	4	12,4	24	27	22	27,5	6,4	12	25
K1700.90588X30	light gray RAL 7035	high performance thermoplastic	9	M5	8	10,5	11	21,4	4	12,4	24	27	22	27,5	6,4	12	30
K1700.90588X35	light gray RAL 7035	high performance thermoplastic	9	M5	8	10,5	11	21,4	4	12,4	24	27	22	27,5	6,4	12	35
K1700.00388X6	light gray RAL 7035	high performance thermoplastic	0	M3	10	13,2	13,8	24,5	4	15,5	30	33,5	30	36,9	7,6	16	6
K1700.00388X10	light gray RAL 7035	high performance thermoplastic	0	M3	10	13,2	13,8	24,5	4	15,5	30	33,5	30	36,9	7,6	16	10
K1700.00388X15	light gray RAL 7035	high performance thermoplastic	0	M3	10	13,2	13,8	24,5	4	15,5	30	33,5	30	36,9	7,6	16	15
K1700.00388X20	light gray RAL 7035	high performance thermoplastic	0	M3	10	13,2	13,8	24,5	4	15,5	30	33,5	30	36,9	7,6	16	20
K1700.00488X10	light gray RAL 7035	high performance thermoplastic	0	M4	10	13,2	13,8	24,5	4	15,5	30	33,5	30	36,9	7,6	16	10
K1700.00488X15	light gray RAL 7035	high performance thermoplastic	0	M4	10	13,2	13,8	24,5	4	15,5	30	33,5	30	36,9	7,6	16	15
K1700.00488X20	light gray RAL 7035	high performance thermoplastic	0	M4	10	13,2	13,8	24,5	4	15,5	30	33,5	30	36,9	7,6	16	20
K1700.00488X25	light gray RAL 7035	high performance thermoplastic	0	M4	10	13,2	13,8	24,5	4	15,5	30	33,5	30	36,9	7,6	16	25
K1700.00488X30	light gray RAL 7035	high performance thermoplastic	0	M4	10	13,2	13,8	24,5	4	15,5	30	33,5	30	36,9	7,6	16	30
K1700.00488X35	light gray RAL 7035	high performance thermoplastic	0	M4	10	13,2	13,8	24,5	4	15,5	30	33,5	30	36,9	7,6	16	35
K1700.00488X40	light gray RAL 7035	high performance thermoplastic	0	M4	10	13,2	13,8	24,5	4	15,5	30	33,5	30	36,9	7,6	16	40
K1700.00488X45	light gray RAL 7035	high performance thermoplastic	0	M4	10	13,2	13,8	24,5	4	15,5	30	33,5	30	36,9	7,6	16	45
K1700.00488X50	light gray RAL 7035	high performance thermoplastic	0	M4	10	13,2	13,8	24,5	4	15,5	30	33,5	30	36,9	7,6	16	50
K1700.00588X10	light gray RAL 7035	high performance thermoplastic	0	M5	10	13,2	13,8	24,5	4	15,5	30	33,5	30	36,9	7,6	16	10
K1700.00588X15	light gray RAL 7035	high performance thermoplastic	0	M5	10	13,2	13,8	24,5	4	15,5	30	33,5	30	36,9	7,6	16	15
K1700.00588X20	light gray RAL 7035	high performance thermoplastic	0	M5	10	13,2	13,8	24,5	4	15,5	30	33,5	30	36,9	7,6	16	20
K1700.00588X25	light gray RAL 7035	high performance thermoplastic	0	M5	10	13,2	13,8	24,5	4	15,5	30	33,5	30	36,9	7,6	16	25
K1700.00588X30	light gray RAL 7035	high performance thermoplastic	0	M5	10	13,2	13,8	24,5	4	15,5	30	33,5	30	36,9	7,6	16	30
K1700.00588X35	light gray RAL 7035	high performance thermoplastic	0	M5	10	13,2	13,8	24,5	4	15,5	30	33,5	30	36,9	7,6	16	35
K1700.00588X40	light gray RAL 7035	high performance thermoplastic	0	M5	10	13,2	13,8	24,5	4	15,5	30	33,5	30	36,9	7,6	16	40
K1700.00588X45	light gray RAL 7035	high performance thermoplastic	0	M5	10	13,2	13,8	24,5	4	15,5	30	33,5	30	36,9	7,6	16	45
K1700.00588X50	light gray RAL 7035	high performance thermoplastic	0	M5	10	13,2	13,8	24,5	4	15,5	30	33,5	30	36,9	7,6	16	50
K1700.10588X10	light gray RAL 7035	high performance thermoplastic	1	M5	10	13,2	13,8	24,5	4	14,2	30,8	35	39,9	46,8	7,9	16	10
K1700.10588X15	light gray RAL 7035	high performance thermoplastic	1	M5	10	13,2	13,8	24,5	4	14,2	30,8	35	39,9	46,8	7,9	16	15
K1700.10588X20	light gray RAL 7035	high performance thermoplastic	1	M5	10	13,2	13,8	24,5	4	14,2	30,8	35	39,9	46,8	7,9	16	20
K1700.10588X25	light gray RAL 7035	high performance thermoplastic	1	M5	10	13,2	13,8	24,5	4	14,2	30,8	35	39,9	46,8	7,9	16	25
K1700.10588X30	light gray RAL 7035	high performance thermoplastic	1	M5	10	13,2	13,8	24,5	4	14,2	30,8	35	39,9	46,8	7,9	16	30
K1700.10588X35	light gray RAL 7035	high performance thermoplastic	1	M5	10	13,2	13,8	24,5	4	14,2	30,8	35	39,9	46,8	7,9	16	35
K1700.10588X40	light gray RAL 7035	high performance thermoplastic	1	M5	10	13,2	13,8	24,5	4	14,2	30,8	35	39,9	46,8	7,9	16	40
K1700.10588X45	light gray RAL 7035	high performance thermoplastic	1	M5	10	13,2	13,8	24,5	4	14,2	30,8	35	39,9	46,8	7,9	16	45
K1700.10588X50	light gray RAL 7035	high performance thermoplastic	1	M5	10	13,2	13,8	24,5	4	14,2	30,8	35	39,9	46,8	7,9	16	50
K1700.10688X10	light gray RAL 7035	high performance thermoplastic	1	M6	10	13,2	13,8	24,5	4	14,2	30,8	35	39,9	46,8	7,9	16	10
K1700.10688X15	light gray RAL 7035	high performance thermoplastic	1	M6	10	13,2	13,8	24,5	4	14,2	30,8	35	39,9	46,8	7,9	16	15
K1700.10688X20	light gray RAL 7035	high performance thermoplastic	1	M6	10	13,2	13,8	24,5	4	14,2	30,8	35	39,9	46,8	7,9	16	20
K1700.10688X25	light gray RAL 7035	high performance thermoplastic	1	M6	10	13,2	13,8	24,5	4	14,2	30,8	35	39,9	46,8	7,9	16	25
K1700.10688X30	light gray RAL 7035	high performance thermoplastic	1	M6	10	13,2	13,8	24,5	4	14,2	30,8	35	39,9	46,8	7,9	16	30
K1700.10688X35	light gray RAL 7035	high performance thermoplastic	1	M6	10	13,2	13,8	24,5	4	14,2	30,8	35	39,9	46,8	7,9	16	35
K1700.10688X40	light gray RAL 7035	high performance thermoplastic	1	M6	10	13,2	13,8	24,5	4	14,2	30,8	35	39,9	46,8	7,9	16	40
K1700.10688X45	light gray RAL 7035	high performance thermoplastic	1	M6	10	13,2	13,8	24,5	4	14,2	30,8	35	39,9	46,8	7,9	16	45
K1700.10688X50	light gray RAL 7035	high performance thermoplastic	1	M6	10	13,2	13,8	24,5	4	14,2	30,8	35	39,9	46,8	7,9	16	50
K1700.20688X15	light gray RAL 7035	high performance thermoplastic	2	M6	13,5	18,5	19,1	28,5	6,5	18,6	42,6	47,1	65,2	74,8	10,5	20	15
K1700.20688X20	light gray RAL 7035	high performance thermoplastic	2	M6	13,5	18,5	19,1	28,5	6,5	18,6	42,6	47,1	65,2	74,8	10,5	20	20
K1700.20688X25	light gray RAL 7035	high performance thermoplastic	2	M6	13,5	18,5	19,1	28,5	6,5	18,6	42,6	47,1	65,2	74,8	10,5	20	25
K1700.20688X30	light gray RAL 7035	high performance thermoplastic	2	M6	13,5	18,5	19,1	28,5	6,5	18,6	42,6	47,1	65,2	74,8	10,5	20	30
K1700.20688X35	light gray RAL 7035	high performance thermoplastic	2	M6	13,5	18,5	19,1	28,5	6,5	18,6	42,6	47,1	65,2	74,8	10,5	20	35
K1700.20688X40	light gray RAL 7035	high performance thermoplastic	2	M6	13,5	18,5	19,1	28,5	6,5	18,6	42,6	47,1	65,2	74,8	10,5	20	40
K1700.20688X45	light gray RAL 7035	high performance thermoplastic	2	M6	13,5	18,5	19,1	28,5	6,5	18,6	42,6	47,1	65,2	74,8	10,5	20	45

Adjustable handles, plastic with external thread, threaded insert black oxidized steel

Order No.	Main color	Main material	Size	X	D	D1	D2	H	H1	H2	H3	H4	A	A1	B	No. of teeth	L
K1700.20688X50	light gray RAL 7035	high performance thermoplastic	2	M6	13,5	18,5	19,1	28,5	6,5	18,6	42,6	47,1	65,2	74,8	10,5	20	50
K1700.20688X55	light gray RAL 7035	high performance thermoplastic	2	M6	13,5	18,5	19,1	28,5	6,5	18,6	42,6	47,1	65,2	74,8	10,5	20	55
K1700.20688X60	light gray RAL 7035	high performance thermoplastic	2	M6	13,5	18,5	19,1	28,5	6,5	18,6	42,6	47,1	65,2	74,8	10,5	20	60
K1700.20888X15	light gray RAL 7035	high performance thermoplastic	2	M8	13,5	18,5	19,1	28,5	6,5	18,6	42,6	47,1	65,2	74,8	10,5	20	15
K1700.20888X20	light gray RAL 7035	high performance thermoplastic	2	M8	13,5	18,5	19,1	28,5	6,5	18,6	42,6	47,1	65,2	74,8	10,5	20	20
K1700.20888X25	light gray RAL 7035	high performance thermoplastic	2	M8	13,5	18,5	19,1	28,5	6,5	18,6	42,6	47,1	65,2	74,8	10,5	20	25
K1700.20888X30	light gray RAL 7035	high performance thermoplastic	2	M8	13,5	18,5	19,1	28,5	6,5	18,6	42,6	47,1	65,2	74,8	10,5	20	30
K1700.20888X35	light gray RAL 7035	high performance thermoplastic	2	M8	13,5	18,5	19,1	28,5	6,5	18,6	42,6	47,1	65,2	74,8	10,5	20	35
K1700.20888X40	light gray RAL 7035	high performance thermoplastic	2	M8	13,5	18,5	19,1	28,5	6,5	18,6	42,6	47,1	65,2	74,8	10,5	20	40
K1700.20888X45	light gray RAL 7035	high performance thermoplastic	2	M8	13,5	18,5	19,1	28,5	6,5	18,6	42,6	47,1	65,2	74,8	10,5	20	45
K1700.20888X50	light gray RAL 7035	high performance thermoplastic	2	M8	13,5	18,5	19,1	28,5	6,5	18,6	42,6	47,1	65,2	74,8	10,5	20	50
K1700.20888X55	light gray RAL 7035	high performance thermoplastic	2	M8	13,5	18,5	19,1	28,5	6,5	18,6	42,6	47,1	65,2	74,8	10,5	20	55
K1700.20888X60	light gray RAL 7035	high performance thermoplastic	2	M8	13,5	18,5	19,1	28,5	6,5	18,6	42,6	47,1	65,2	74,8	10,5	20	60
K1700.21088X15	light gray RAL 7035	high performance thermoplastic	2	M10	13,5	18,5	19,1	28,5	6,5	18,6	42,6	47,1	65,2	74,8	10,5	20	15
K1700.21088X20	light gray RAL 7035	high performance thermoplastic	2	M10	13,5	18,5	19,1	28,5	6,5	18,6	42,6	47,1	65,2	74,8	10,5	20	20
K1700.21088X25	light gray RAL 7035	high performance thermoplastic	2	M10	13,5	18,5	19,1	28,5	6,5	18,6	42,6	47,1	65,2	74,8	10,5	20	25
K1700.21088X30	light gray RAL 7035	high performance thermoplastic	2	M10	13,5	18,5	19,1	28,5	6,5	18,6	42,6	47,1	65,2	74,8	10,5	20	30
K1700.21088X35	light gray RAL 7035	high performance thermoplastic	2	M10	13,5	18,5	19,1	28,5	6,5	18,6	42,6	47,1	65,2	74,8	10,5	20	35
K1700.21088X40	light gray RAL 7035	high performance thermoplastic	2	M10	13,5	18,5	19,1	28,5	6,5	18,6	42,6	47,1	65,2	74,8	10,5	20	40
K1700.21088X45	light gray RAL 7035	high performance thermoplastic	2	M10	13,5	18,5	19,1	28,5	6,5	18,6	42,6	47,1	65,2	74,8	10,5	20	45
K1700.21088X50	light gray RAL 7035	high performance thermoplastic	2	M10	13,5	18,5	19,1	28,5	6,5	18,6	42,6	47,1	65,2	74,8	10,5	20	50
K1700.21088X55	light gray RAL 7035	high performance thermoplastic	2	M10	13,5	18,5	19,1	28,5	6,5	18,6	42,6	47,1	65,2	74,8	10,5	20	55
K1700.21088X60	light gray RAL 7035	high performance thermoplastic	2	M10	13,5	18,5	19,1	28,5	6,5	18,6	42,6	47,1	65,2	74,8	10,5	20	60
K1700.30888X15	light gray RAL 7035	high performance thermoplastic	3	M8	16	21,2	21,9	37	10	24	54	59,2	80,2	91,1	11,5	22	15
K1700.30888X20	light gray RAL 7035	high performance thermoplastic	3	M8	16	21,2	21,9	37	10	24	54	59,2	80,2	91,1	11,5	22	20
K1700.30888X25	light gray RAL 7035	high performance thermoplastic	3	M8	16	21,2	21,9	37	10	24	54	59,2	80,2	91,1	11,5	22	25
K1700.30888X30	light gray RAL 7035	high performance thermoplastic	3	M8	16	21,2	21,9	37	10	24	54	59,2	80,2	91,1	11,5	22	30
K1700.30888X35	light gray RAL 7035	high performance thermoplastic	3	M8	16	21,2	21,9	37	10	24	54	59,2	80,2	91,1	11,5	22	35
K1700.30888X40	light gray RAL 7035	high performance thermoplastic	3	M8	16	21,2	21,9	37	10	24	54	59,2	80,2	91,1	11,5	22	40
K1700.30888X45	light gray RAL 7035	high performance thermoplastic	3	M8	16	21,2	21,9	37	10	24	54	59,2	80,2	91,1	11,5	22	45
K1700.30888X50	light gray RAL 7035	high performance thermoplastic	3	M8	16	21,2	21,9	37	10	24	54	59,2	80,2	91,1	11,5	22	50
K1700.30888X55	light gray RAL 7035	high performance thermoplastic	3	M8	16	21,2	21,9	37	10	24	54	59,2	80,2	91,1	11,5	22	55
K1700.30888X60	light gray RAL 7035	high performance thermoplastic	3	M8	16	21,2	21,9	37	10	24	54	59,2	80,2	91,1	11,5	22	60
K1700.31088X15	light gray RAL 7035	high performance thermoplastic	3	M10	16	21,2	21,9	37	10	24	54	59,2	80,2	91,1	11,5	22	15
K1700.31088X20	light gray RAL 7035	high performance thermoplastic	3	M10	16	21,2	21,9	37	10	24	54	59,2	80,2	91,1	11,5	22	20
K1700.31088X25	light gray RAL 7035	high performance thermoplastic	3	M10	16	21,2	21,9	37	10	24	54	59,2	80,2	91,1	11,5	22	25
K1700.31088X30	light gray RAL 7035	high performance thermoplastic	3	M10	16	21,2	21,9	37	10	24	54	59,2	80,2	91,1	11,5	22	30
K1700.31088X35	light gray RAL 7035	high performance thermoplastic	3	M10	16	21,2	21,9	37	10	24	54	59,2	80,2	91,1	11,5	22	35
K1700.31088X40	light gray RAL 7035	high performance thermoplastic	3	M10	16	21,2	21,9	37	10	24	54	59,2	80,2	91,1	11,5	22	40
K1700.31088X45	light gray RAL 7035	high performance thermoplastic	3	M10	16	21,2	21,9	37	10	24	54	59,2	80,2	91,1	11,5	22	45
K1700.31088X50	light gray RAL 7035	high performance thermoplastic	3	M10	16	21,2	21,9	37	10	24	54	59,2	80,2	91,1	11,5	22	50
K1700.31088X55	light gray RAL 7035	high performance thermoplastic	3	M10	16	21,2	21,9	37	10	24	54	59,2	80,2	91,1	11,5	22	55
K1700.31088X60	light gray RAL 7035	high performance thermoplastic	3	M10	16	21,2	21,9	37	10	24	54	59,2	80,2	91,1	11,5	22	60
K1700.41088X20	light gray RAL 7035	high performance thermoplastic	4	M10	19	26,2	27,1	43,1	10	27,8	62,4	68,1	96,8	110,3	14,1	24	20
K1700.41088X25	light gray RAL 7035	high performance thermoplastic	4	M10	19	26,2	27,1	43,1	10	27,8	62,4	68,1	96,8	110,3	14,1	24	25
K1700.41088X30	light gray RAL 7035	high performance thermoplastic	4	M10	19	26,2	27,1	43,1	10	27,8	62,4	68,1	96,8	110,3	14,1	24	30
K1700.41088X35	light gray RAL 7035	high performance thermoplastic	4	M10	19	26,2	27,1	43,1	10	27,8	62,4	68,1	96,8	110,3	14,1	24	35
K1700.41088X40	light gray RAL 7035	high performance thermoplastic	4	M10	19	26,2	27,1	43,1	10	27,8	62,4	68,1	96,8	110,3	14,1	24	40
K1700.41088X45	light gray RAL 7035	high performance thermoplastic	4	M10	19	26,2	27,1	43,1	10	27,8	62,4	68,1	96,8	110,3	14,1	24	45
K1700.41088X50	light gray RAL 7035	high performance thermoplastic	4	M10	19	26,2	27,1	43,1	10	27,8	62,4	68,1	96,8	110,3	14,1	24	50
K1700.41088X55	light gray RAL 7035	high performance thermoplastic	4	M10	19	26,2	27,1	43,1	10	27,8	62,4	68,1	96,8	110,3	14,1	24	55
K1700.41088X60	light gray RAL 7035	high performance thermoplastic	4	M10	19	26,2	27,1	43,1	10	27,8	62,4	68,1	96,8	110,3	14,1	24	60
K1700.41088X70	light gray RAL 7035	high performance thermoplastic	4	M10	19	26,2	27,1	43,1	10	27,8	62,4	68,1	96,8	110,3	14,1	24	70
K1700.41088X80	light gray RAL 7035	high performance thermoplastic	4	M10	19	26,2	27,1	43,1	10	27,8	62,4	68,1	96,8	110,3	14,1	24	80
K1700.41088X90	light gray RAL 7035	high performance thermoplastic	4	M10	19	26,2	27,1	43,1	10	27,8	62,4	68,1	96,8	110,3	14,1	24	90
K1700.41288X20	light gray RAL 7035	high performance thermoplastic	4	M12	19	26,2	27,1	43,1	10	27,8	62,4	68,1	96,8	110,3	14,1	24	20
K1700.41288X25	light gray RAL 7035	high performance thermoplastic	4	M12	19	26,2	27,1	43,1	10	27,8	62,4	68,1	96,8	110,3	14,1	24	25
K1700.41288X30	light gray RAL 7035	high performance thermoplastic	4	M12	19	26,2	27,1	43,1	10	27,8	62,4	68,1	96,8	110,3	14,1	24	30
K1700.41288X35	light gray RAL 7035	high performance thermoplastic	4	M12	19	26,2	27,1	43,1	10	27,8	62,4	68,1	96,8	110,3	14,1	24	35
K1700.41288X40	light gray RAL 7035	high performance thermoplastic	4	M12	19	26,2	27,1	43,1	10	27,8	62,4	68,1	96,8	110,3	14,1	24	40
K1700.41288X45	light gray RAL 7035	high performance thermoplastic	4	M12	19	26,2	27,1	43,1	10	27,8	62,4	68,1	96,8	110,3	14,1	24	45
K1700.41288X50	light gray RAL 7035	high performance thermoplastic	4	M12	19	26,2	27,1	43,1	10	27,8	62,4	68,1	96,8	110,3	14,1	24	50
K1700.41288X55	light gray RAL 7035	high performance thermoplastic	4	M12	19	26,2	27,1	43,1	10	27,8	62,4	68,1	96,8	110,3	14,1	24	55

Adjustable handles, plastic with external thread, threaded insert black oxidized steel

Order No.	Main color	Main material	Size	X	D	D1	D2	H	H1	H2	H3	H4	A	A1	B	No. of teeth	L
K1700.41288X60	light gray RAL 7035	high performance thermoplastic	4	M12	19	26,2	27,1	43,1	10	27,8	62,4	68,1	96,8	110,3	14,1	24	60
K1700.41288X70	light gray RAL 7035	high performance thermoplastic	4	M12	19	26,2	27,1	43,1	10	27,8	62,4	68,1	96,8	110,3	14,1	24	70
K1700.41288X80	light gray RAL 7035	high performance thermoplastic	4	M12	19	26,2	27,1	43,1	10	27,8	62,4	68,1	96,8	110,3	14,1	24	80
K1700.41288X90	light gray RAL 7035	high performance thermoplastic	4	M12	19	26,2	27,1	43,1	10	27,8	62,4	68,1	96,8	110,3	14,1	24	90
K1700.51288X25	light gray RAL 7035	high performance thermoplastic	5	M12	23	30,5	31,5	49,1	12	30,8	72,9	79,2	110,9	126,6	15,1	26	25
K1700.51288X30	light gray RAL 7035	high performance thermoplastic	5	M12	23	30,5	31,5	49,1	12	30,8	72,9	79,2	110,9	126,6	15,1	26	30
K1700.51288X35	light gray RAL 7035	high performance thermoplastic	5	M12	23	30,5	31,5	49,1	12	30,8	72,9	79,2	110,9	126,6	15,1	26	35
K1700.51288X40	light gray RAL 7035	high performance thermoplastic	5	M12	23	30,5	31,5	49,1	12	30,8	72,9	79,2	110,9	126,6	15,1	26	40
K1700.51288X45	light gray RAL 7035	high performance thermoplastic	5	M12	23	30,5	31,5	49,1	12	30,8	72,9	79,2	110,9	126,6	15,1	26	45
K1700.51288X50	light gray RAL 7035	high performance thermoplastic	5	M12	23	30,5	31,5	49,1	12	30,8	72,9	79,2	110,9	126,6	15,1	26	50
K1700.51288X55	light gray RAL 7035	high performance thermoplastic	5	M12	23	30,5	31,5	49,1	12	30,8	72,9	79,2	110,9	126,6	15,1	26	55
K1700.51288X60	light gray RAL 7035	high performance thermoplastic	5	M12	23	30,5	31,5	49,1	12	30,8	72,9	79,2	110,9	126,6	15,1	26	60
K1700.51288X70	light gray RAL 7035	high performance thermoplastic	5	M12	23	30,5	31,5	49,1	12	30,8	72,9	79,2	110,9	126,6	15,1	26	70
K1700.51288X80	light gray RAL 7035	high performance thermoplastic	5	M12	23	30,5	31,5	49,1	12	30,8	72,9	79,2	110,9	126,6	15,1	26	80
K1700.51288X90	light gray RAL 7035	high performance thermoplastic	5	M12	23	30,5	31,5	49,1	12	30,8	72,9	79,2	110,9	126,6	15,1	26	90
K1700.51688X25	light gray RAL 7035	high performance thermoplastic	5	M16	23	30,5	31,5	49,1	12	30,8	72,9	79,2	110,9	126,6	15,1	26	25
K1700.51688X30	light gray RAL 7035	high performance thermoplastic	5	M16	23	30,5	31,5	49,1	12	30,8	72,9	79,2	110,9	126,6	15,1	26	30
K1700.51688X35	light gray RAL 7035	high performance thermoplastic	5	M16	23	30,5	31,5	49,1	12	30,8	72,9	79,2	110,9	126,6	15,1	26	35
K1700.51688X40	light gray RAL 7035	high performance thermoplastic	5	M16	23	30,5	31,5	49,1	12	30,8	72,9	79,2	110,9	126,6	15,1	26	40
K1700.51688X45	light gray RAL 7035	high performance thermoplastic	5	M16	23	30,5	31,5	49,1	12	30,8	72,9	79,2	110,9	126,6	15,1	26	45
K1700.51688X50	light gray RAL 7035	high performance thermoplastic	5	M16	23	30,5	31,5	49,1	12	30,8	72,9	79,2	110,9	126,6	15,1	26	50
K1700.51688X55	light gray RAL 7035	high performance thermoplastic	5	M16	23	30,5	31,5	49,1	12	30,8	72,9	79,2	110,9	126,6	15,1	26	55
K1700.51688X60	light gray RAL 7035	high performance thermoplastic	5	M16	23	30,5	31,5	49,1	12	30,8	72,9	79,2	110,9	126,6	15,1	26	60
K1700.51688X70	light gray RAL 7035	high performance thermoplastic	5	M16	23	30,5	31,5	49,1	12	30,8	72,9	79,2	110,9	126,6	15,1	26	70
K1700.51688X80	light gray RAL 7035	high performance thermoplastic	5	M16	23	30,5	31,5	49,1	12	30,8	72,9	79,2	110,9	126,6	15,1	26	80
K1700.51688X90	light gray RAL 7035	high performance thermoplastic	5	M16	23	30,5	31,5	49,1	12	30,8	72,9	79,2	110,9	126,6	15,1	26	90

© KIPP Inc.